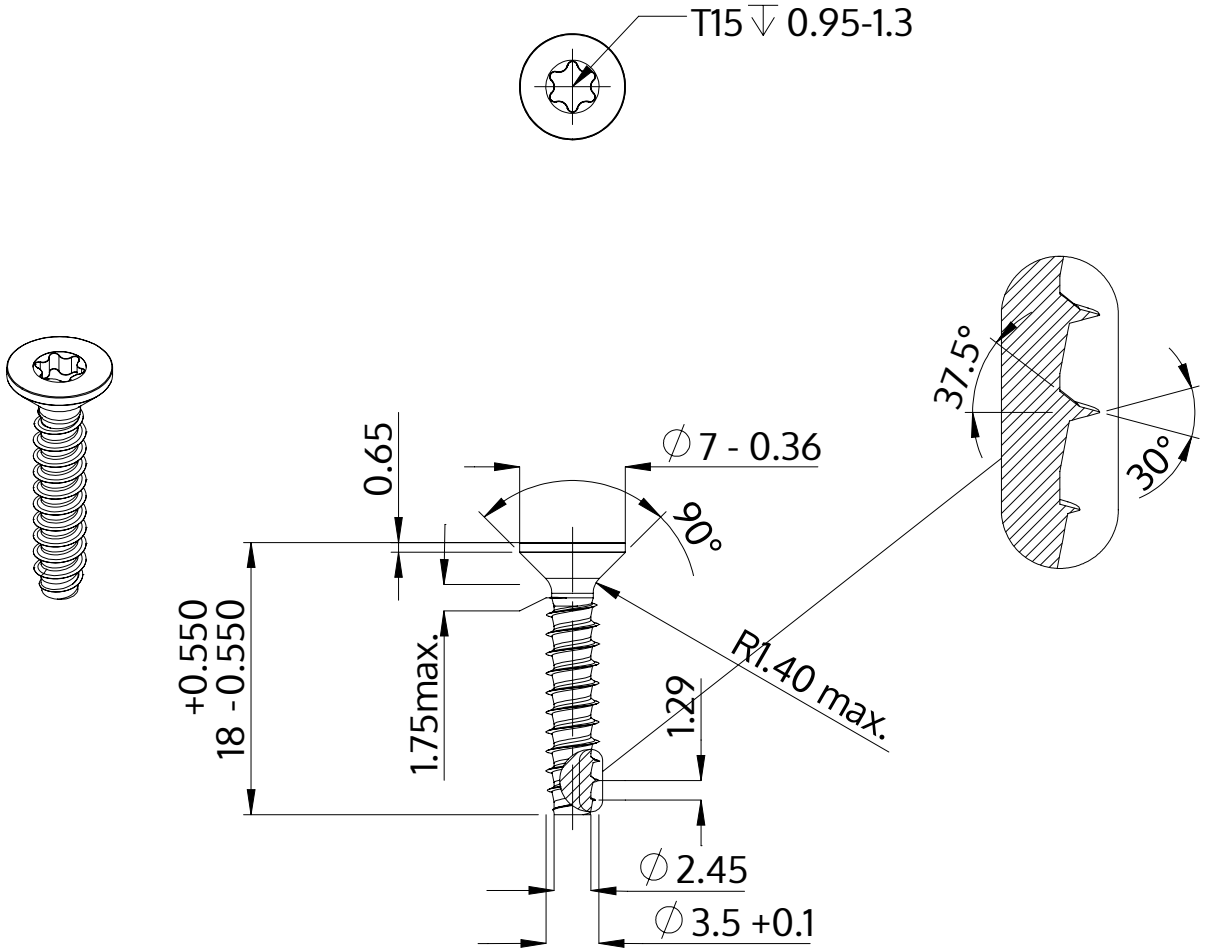

Açıklaması	STP41 3.5x18.0 - T15
Malzeme	Paslanmaz Çelik A4
Kaplama	Parlak, cilalanmış ve pasifleştirilmiştir
Ağırlık	1.044 kg / 1000 Adet

SCREWERK	**STP410350180C**	
Metrik çizim A4	Ölçeklendirme 2:1	2024-10