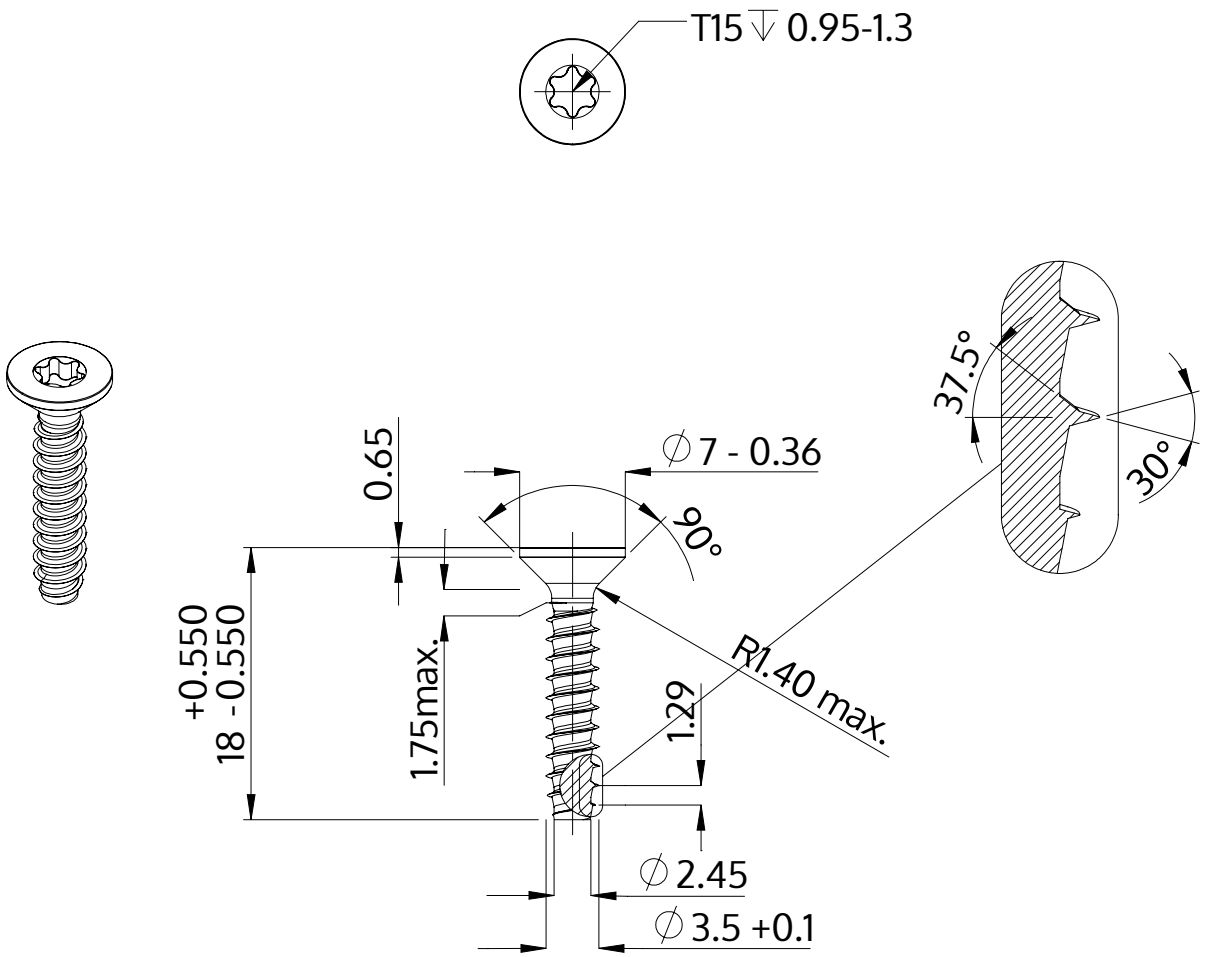

Descrizione	STP41 3.5x18.0 - T15
Materiale	acciaio inossidabile A4
Superficie	bianco-decapato e passivato
Peso	1.044 kg / 1000 pezzi

SCREWERK	**STP410350180C**	
Disegno metrico A4	Scala 2:1	2024-10