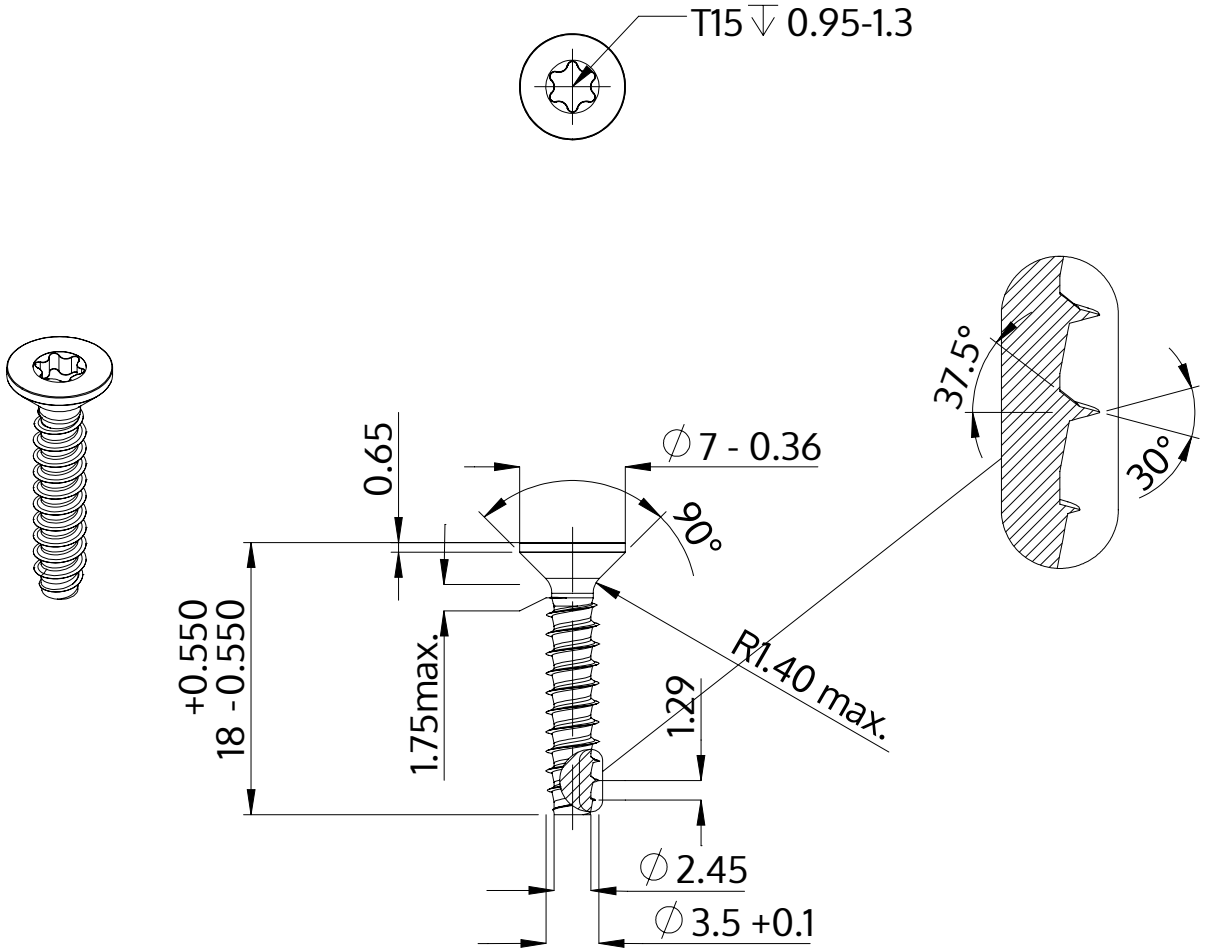

Popis	STP41 3.5x18.0 - T15
Materiál	Nerezová ocel A4
Povrch	holá, mořená a pásová ocel
Hmotnost	1.044 kg / 1000 Kus

SCREWERK	**STP410350180C**	
Metric výkres A4	Měřítko 2:1	2024-10