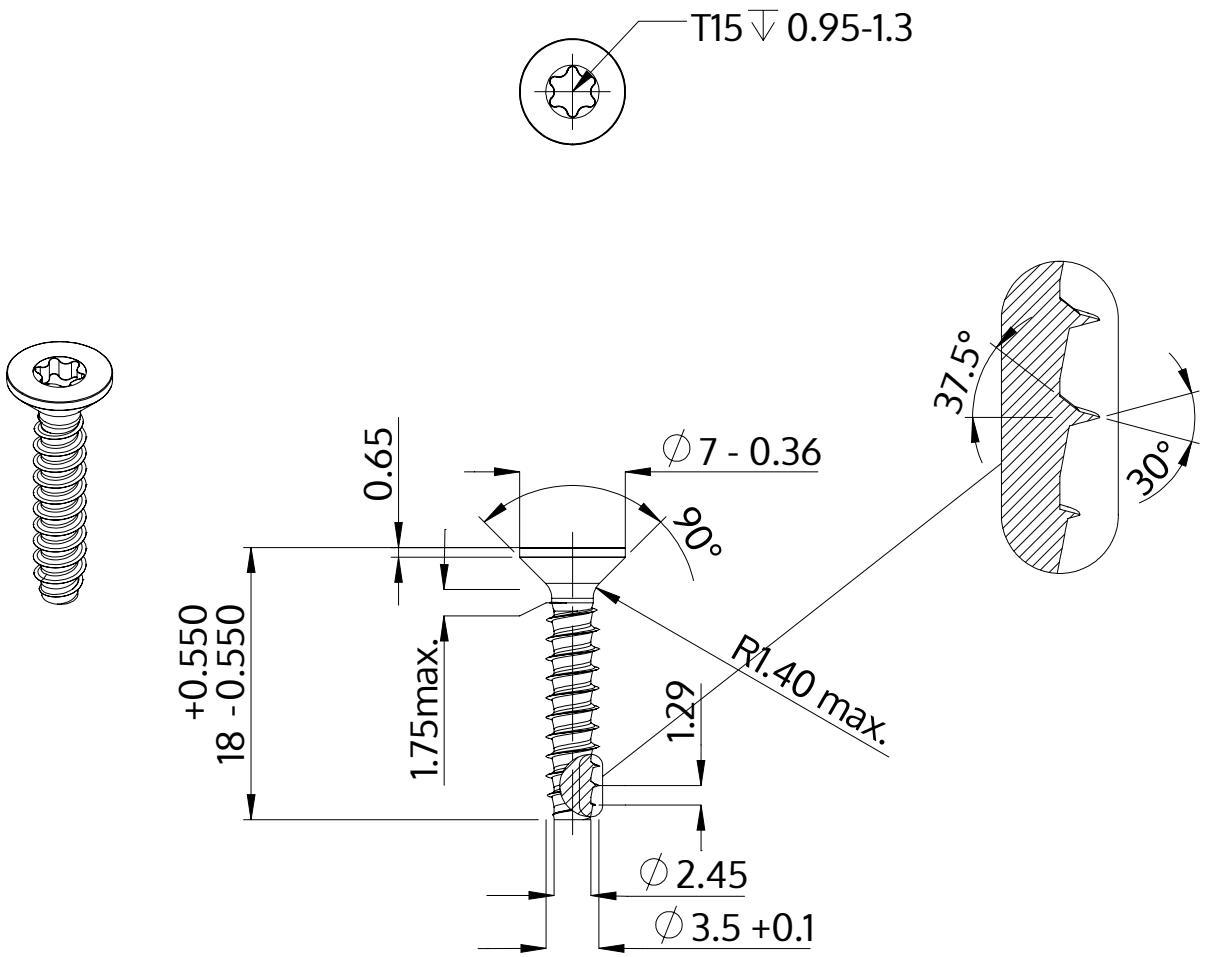

Opis	STP41 3.5x18.0 - T15
Materiał	Stal, hartowana
Powierzchnia	ZiNi czarna-pasywowana, temperowana, uszczelniona
Waga	1.044 kg / 1000 sztuk

SCREWERK	**STP410350180B**	
Rysunek metryczny A4	Skala 2:1	2024-10