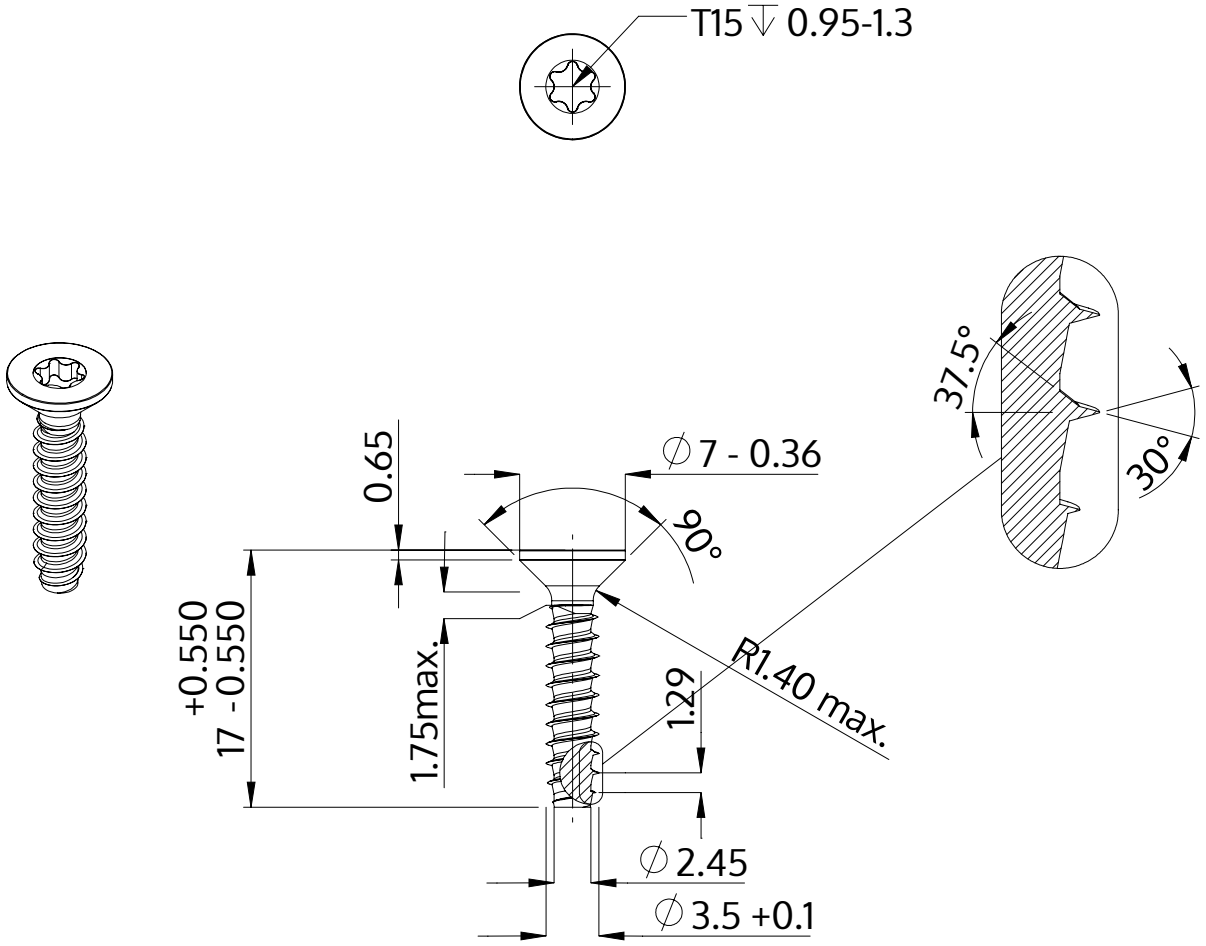

Açıklaması	STP41 3.5x17.0 - T15
Malzeme	Paslanmaz Çelik A4
Kaplama	Parlak, cilalanmış ve pasifleştirilmiştir
Ağırlık	0.997 kg / 1000 Adet

SCREWERK	**STP410350170C**	
Metrik çizim A4	Ölçeklendirme None:1	2024-04