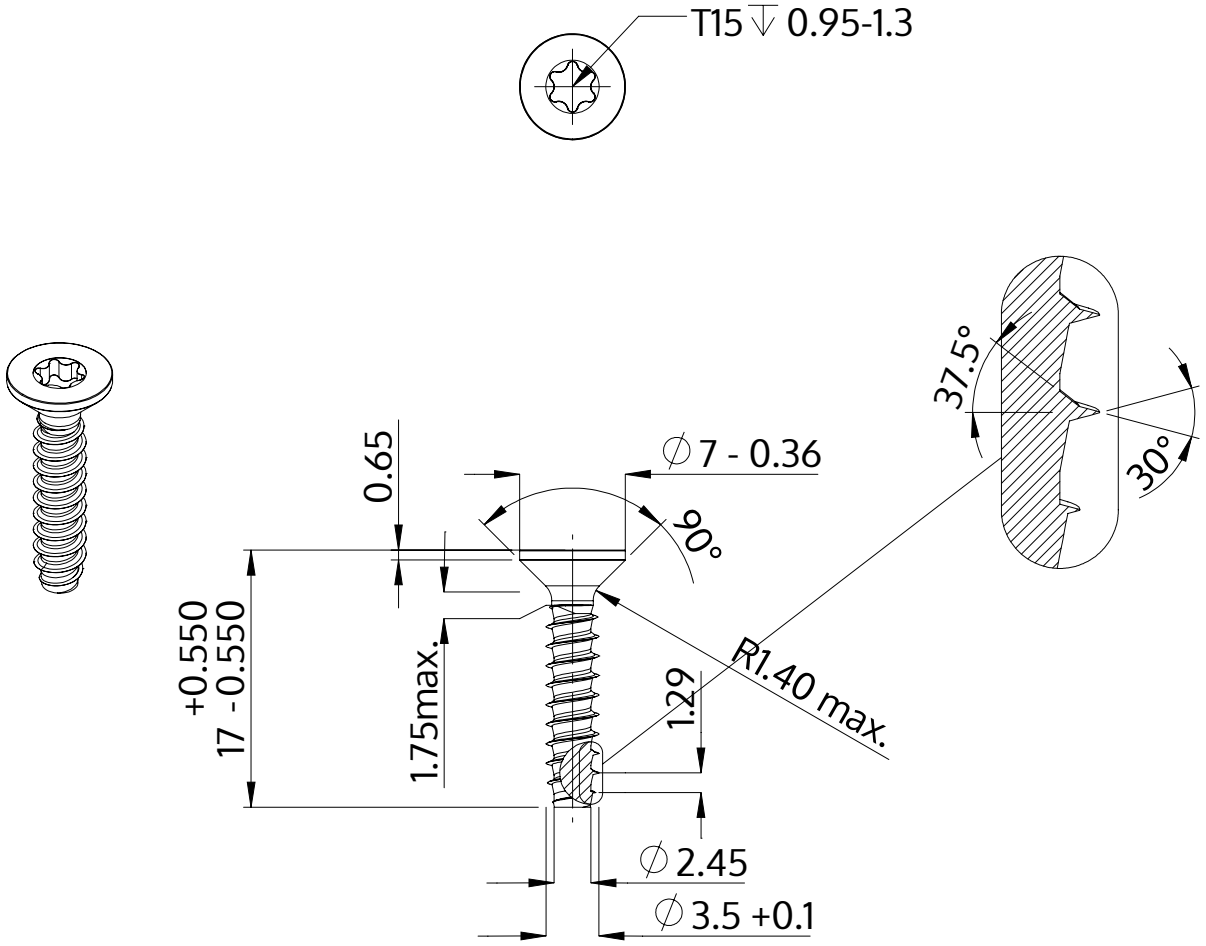

Beschreibung	STP41 3.5x17.0 - T15
Werkstoff	Edelstahl A4
Oberfläche	blank, gebeizt und passiviert
Gewicht	0.997 kg / 1000 Stück

SCREWERK	**STP410350170C**	
Metrische Zeichnung A4	Skalierung 2:1	2024-10