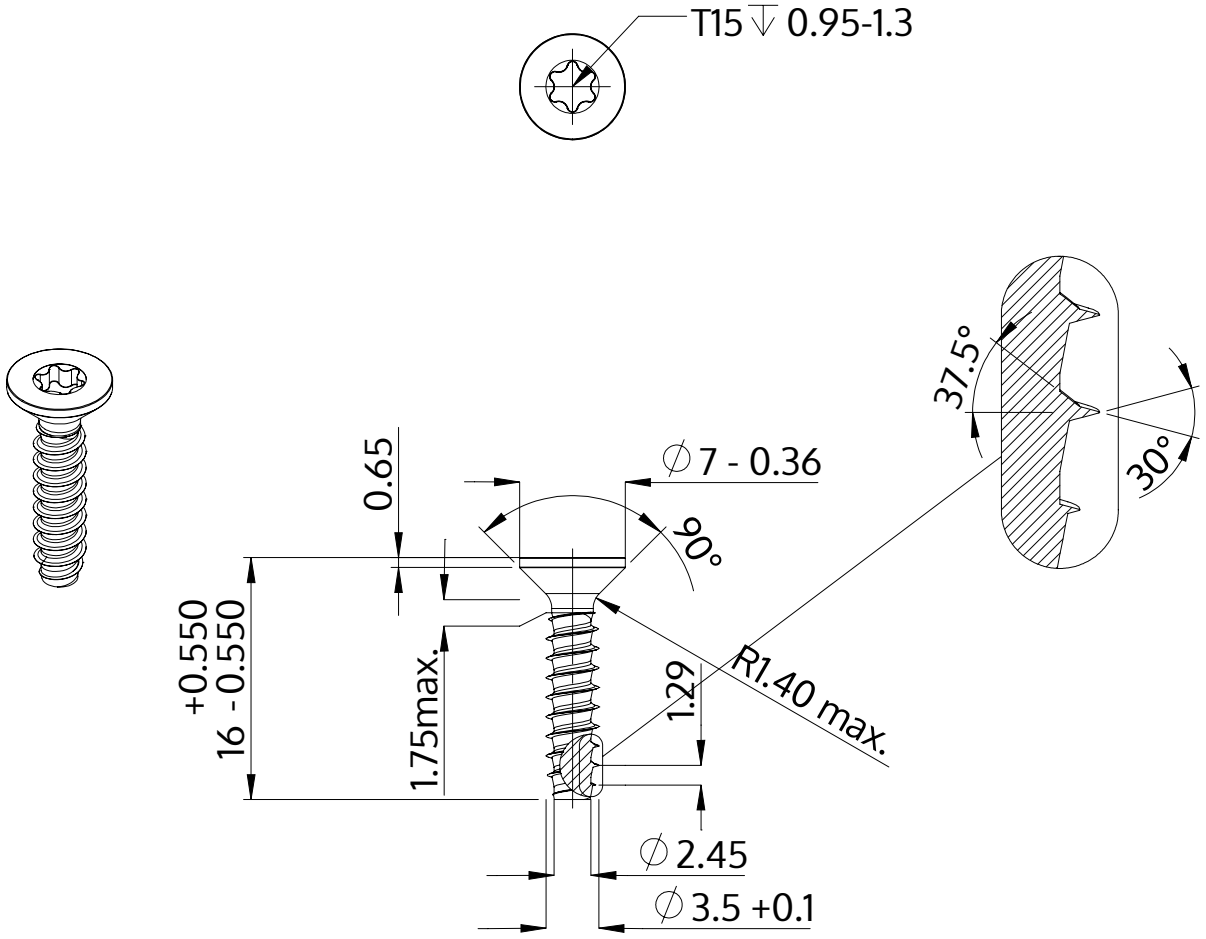

Descripción	STP41 3.5x16.0 - T15
Material	Acero, endurecido
Superficie	galvanizado 5-7 micras, recocido, azul / pasivado transparente
Peso	0.950 kg / 1000 Piezas

SCREWERK	**STP410350160S**	
Diseño métrico	Escalada None:1	2024-04