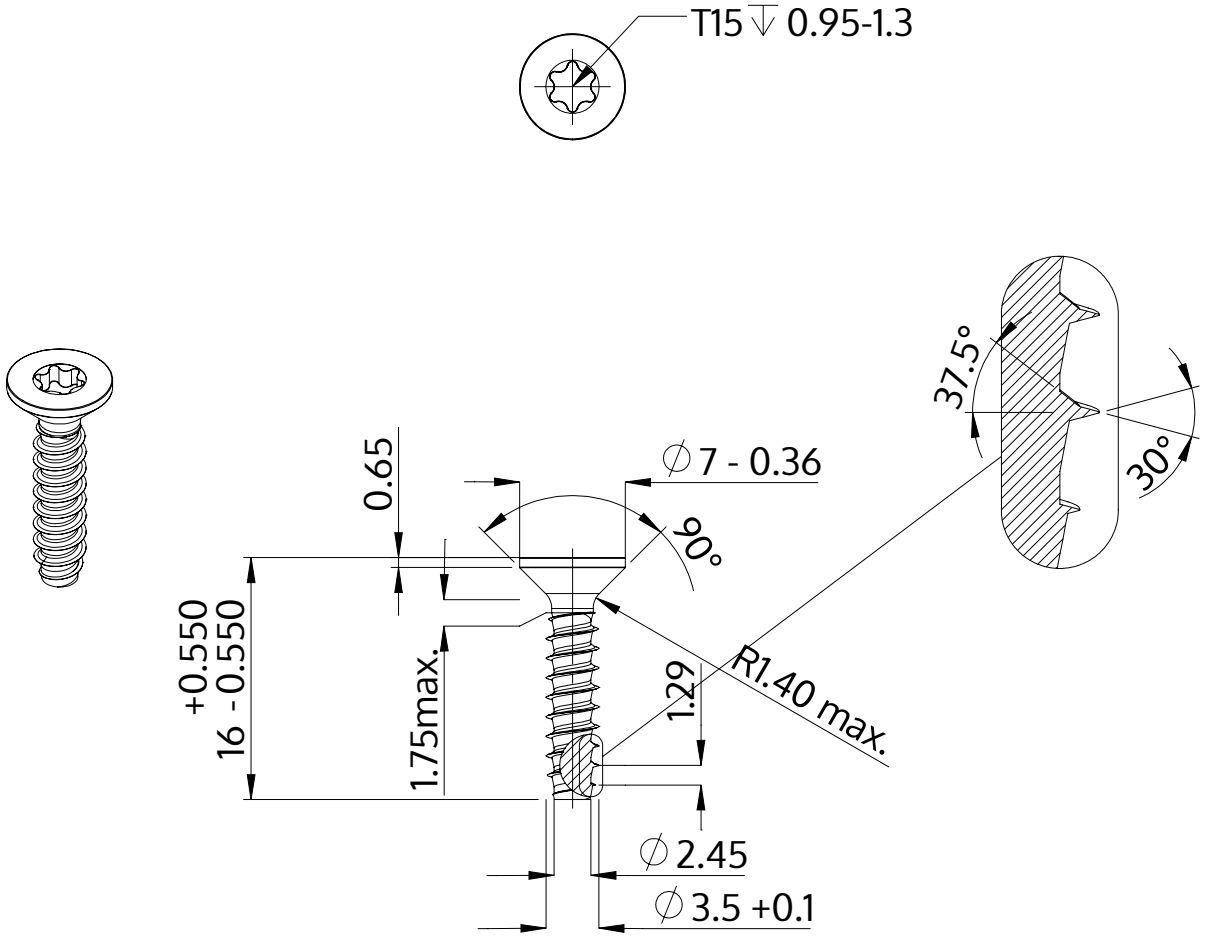

Descrição	STP41 3.5x16.0 - T15
Material	inox A2
Superfície	preto
Peso	0.950 kg / 1000 peças

SCREWERK	**STP410350160J**	
Desenho Métrico A4	Escala 2:1	2024-05