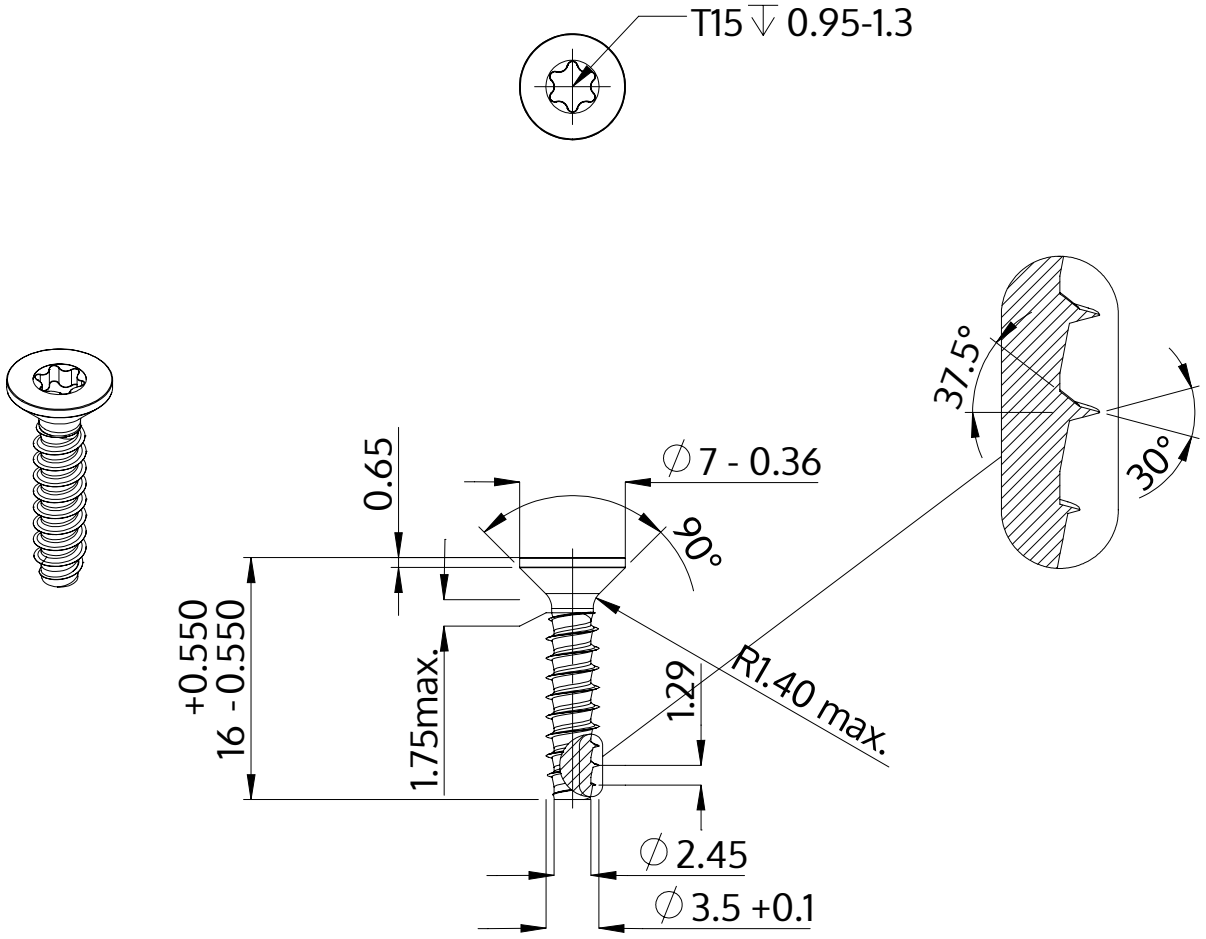

Descrizione	STP41 3.5x16.0 - T15
Materiale	acciaio inossidabile A2
Superficie	bianco-decapato e passivato
Peso	0.950 kg / 1000 pezzi

SCREWERK	**STP410350160E**	
Disegno metrico A4	Scala 2:1	2024-10