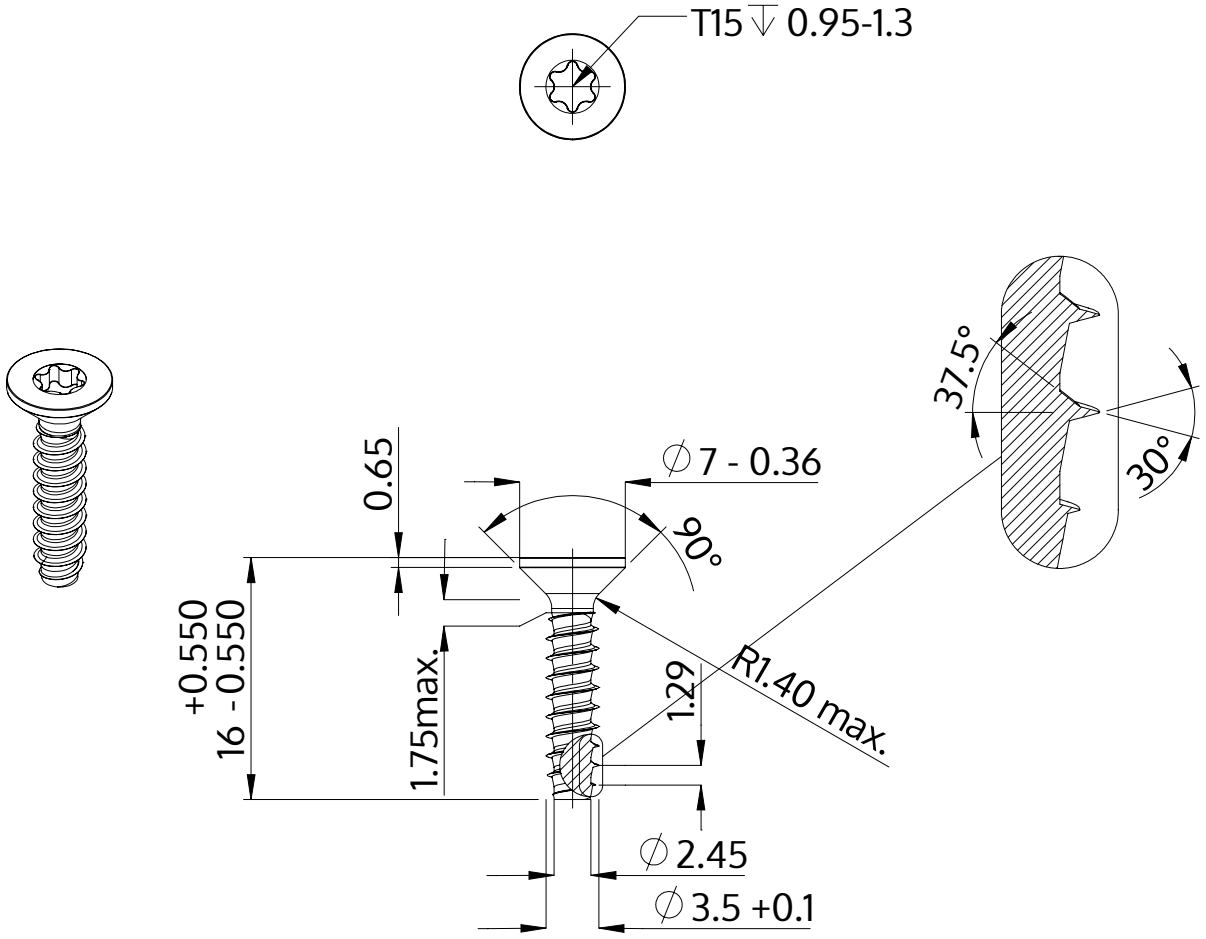

Description	STP41 3.5x16.0 - T15
Matière	acier inoxydable A4
Surface	brillant décapé et passivé
Poids	0.950 kg / 1000 Unité

SCREWERK	**STP410350160C**	
Dessin métrique A4	Redimensionner None:1	2024-04