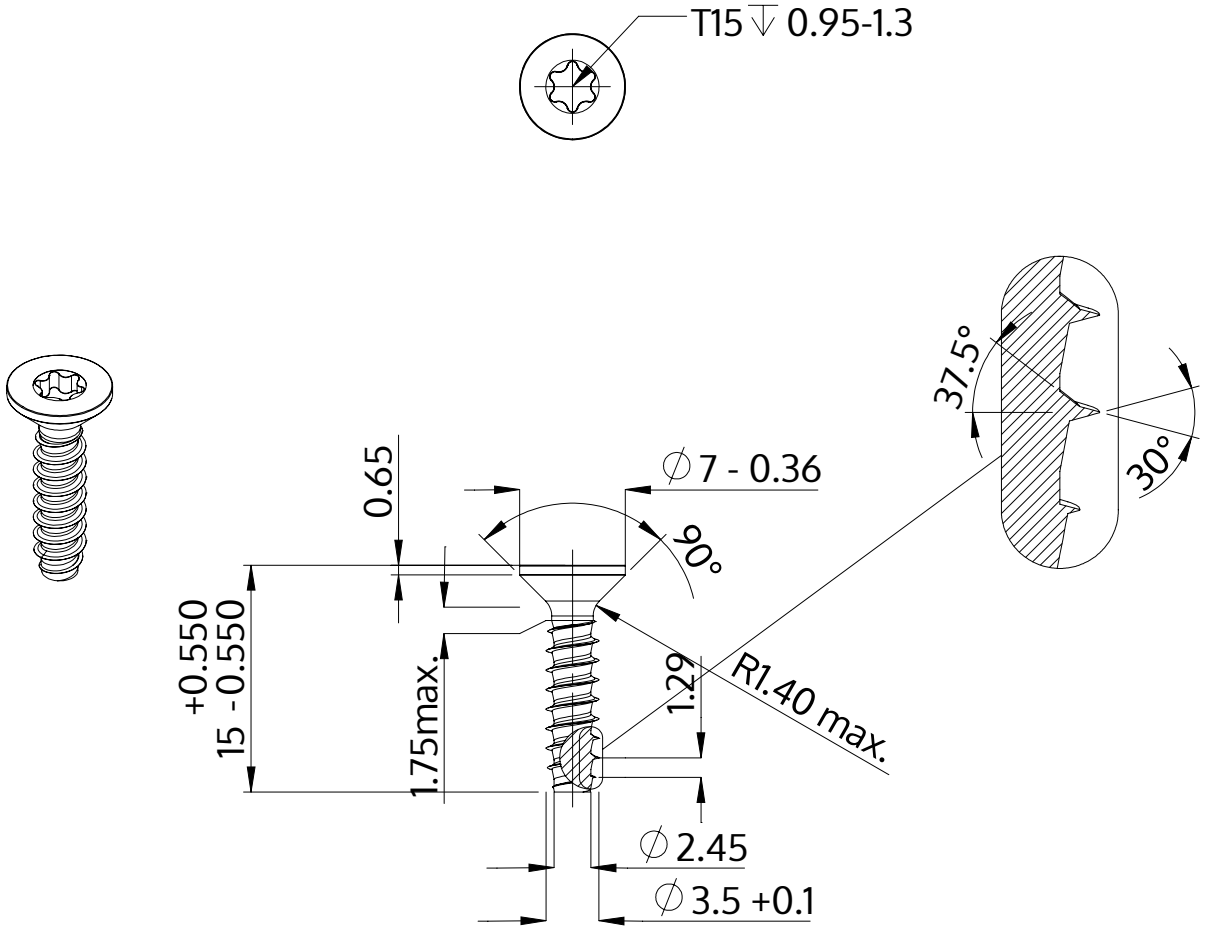

Beschreibung	STP41 3.5x15.0 - T15
Werkstoff	Stahl, vergütet
Oberfläche	verzinkt 5-7 µm, getempert, blau / transparent passiviert
Gewicht	0.903 kg / 1000 Stück

SCREWERK	**STP410350150S**	
Metrische Zeichnung A4	Skalierung None:1	2024-04