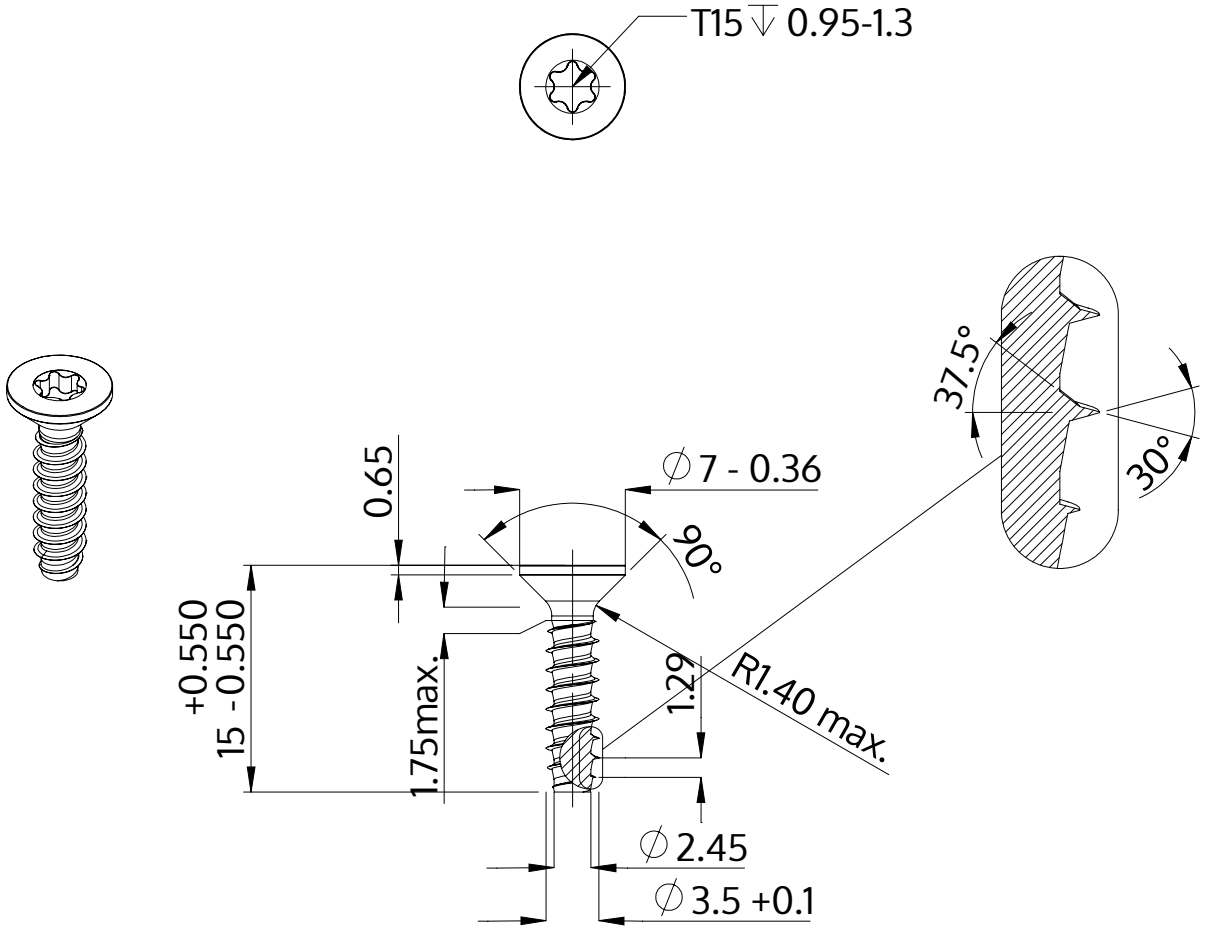

Описание	STP41 3.5x15.0 - T15
Материал	Нержавеющая сталь A2
Поверхность	Светлый отжиг и пассивация
Вес	0.903 kg / 1000 Штука

SCREWERK	**STP410350150E**	
Метрический чертеж A4	Шкала 2:1	2024-05