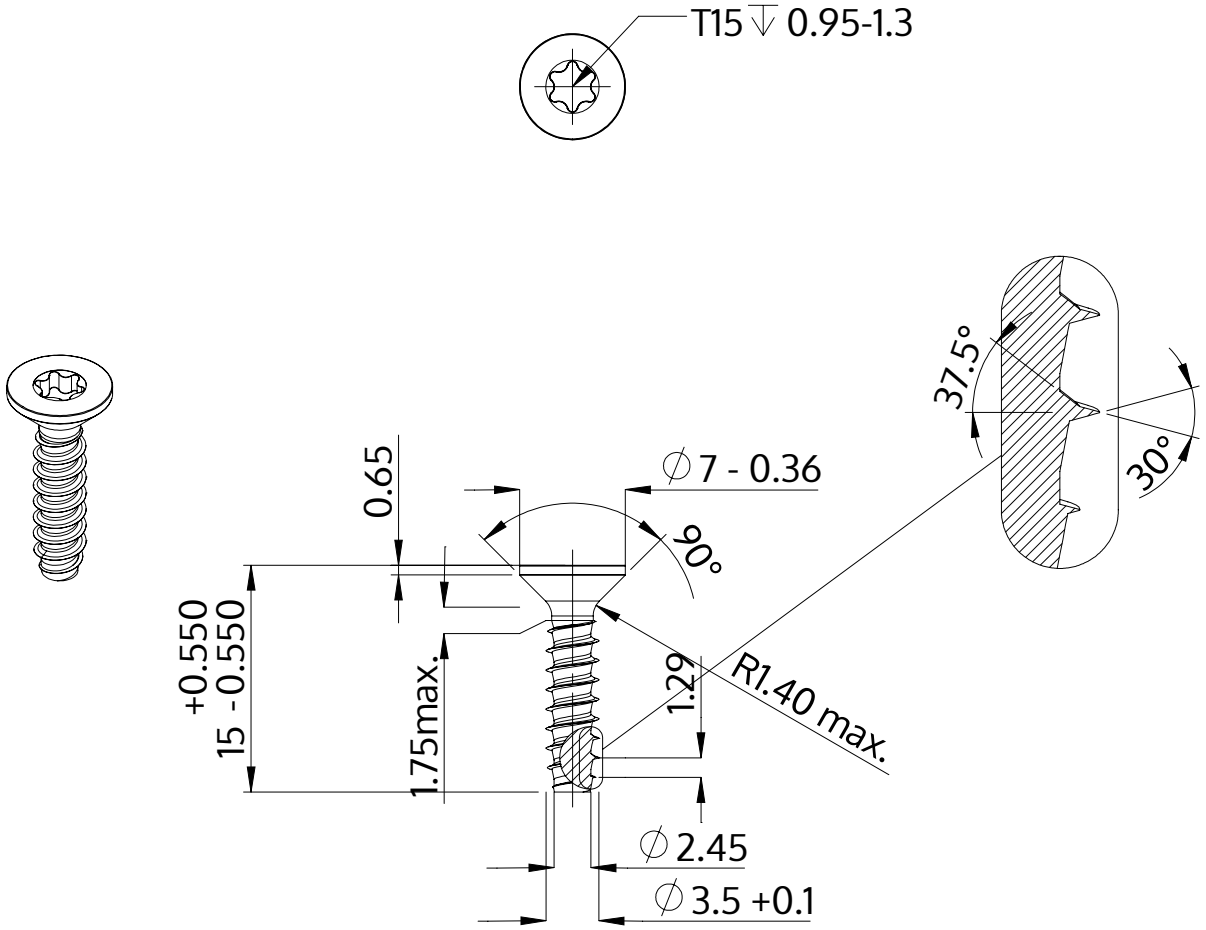

Descrição	STP41 3.5x15.0 - T15
Material	inox A2
Superfície	Decapado e passivado
Peso	0.903 kg / 1000 peças

SCREWERK	**STP410350150E**	
Desenho Métrico A4	Escala 2:1	2024-10