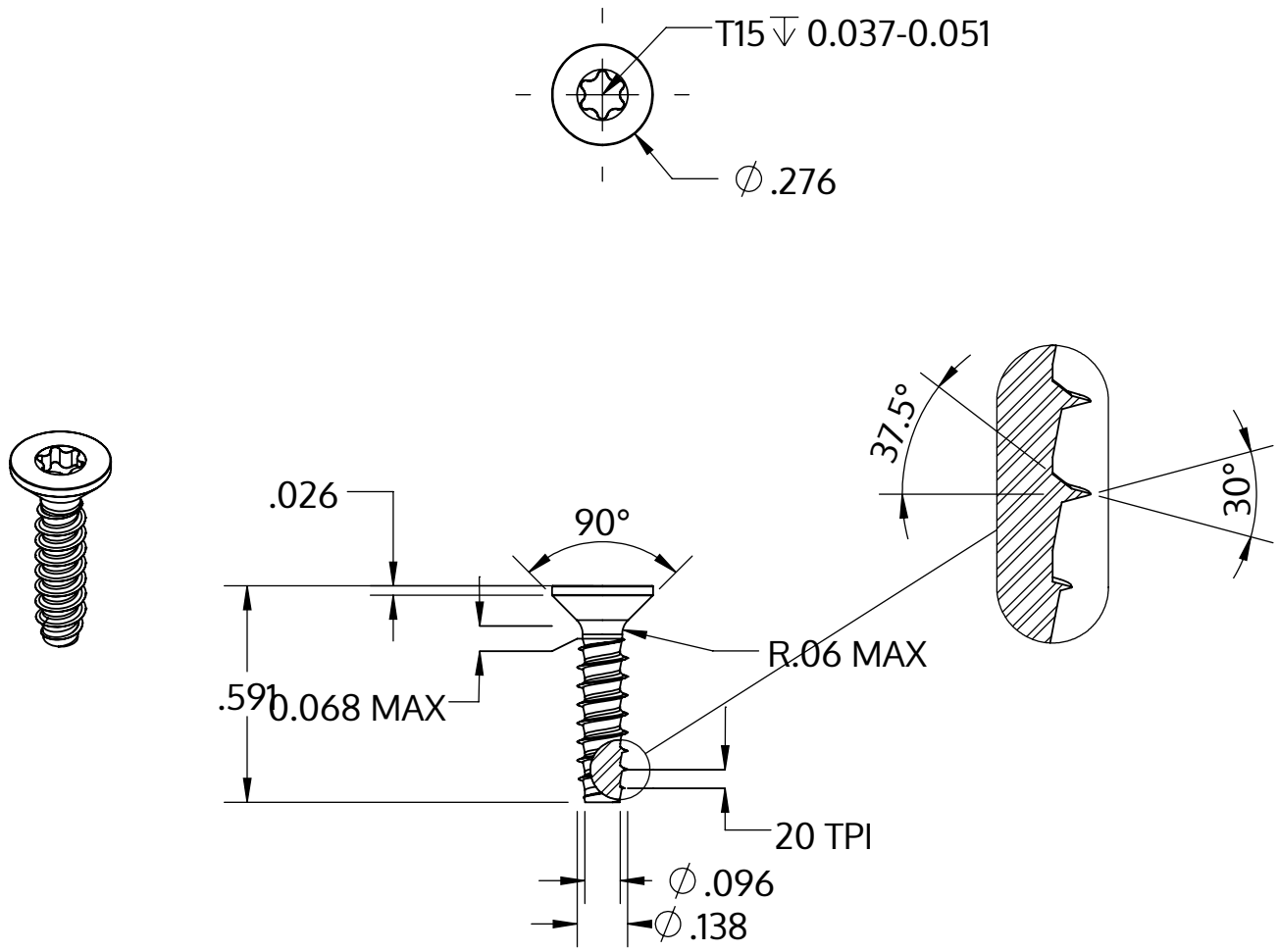

Metric size	M3.5 x 1.29 mm
US size (converted)	#6-20
	Tolerances [inch]
Length	+/- 0.021
Head diameter	+0 / -0.014
Head height	
Thread diameter	+0.003 / -0

Descrição	STP41 3.5x15.0 - T15
Material	inox A2
Superfície	Decapado e passivado
Peso	0.903 kg / 1000 peças

SCREWERK	**STP410350150E**	
_Zoll Zeichnung Größe A	Escala 2:1	2024-10