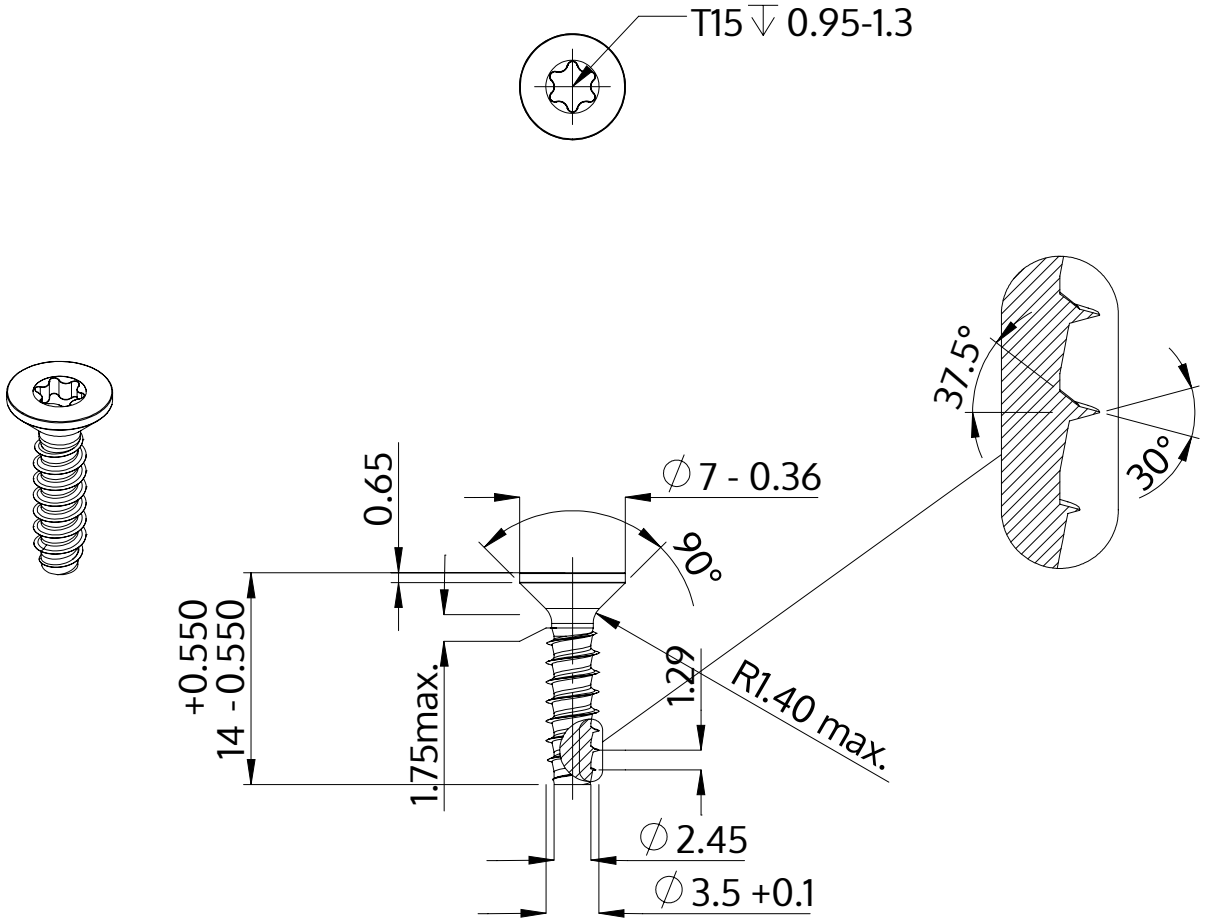

Descriere	STP41 3.5x14.0 - T15
Material	oţel inoxidabil A2
Exterior	neacoperit, murat și pasivat
Greutate	0.855 kg / 1000 unități

SCREWERK	**STP410350140E**	
Desen metric A4	Scalarea None:1	2024-04