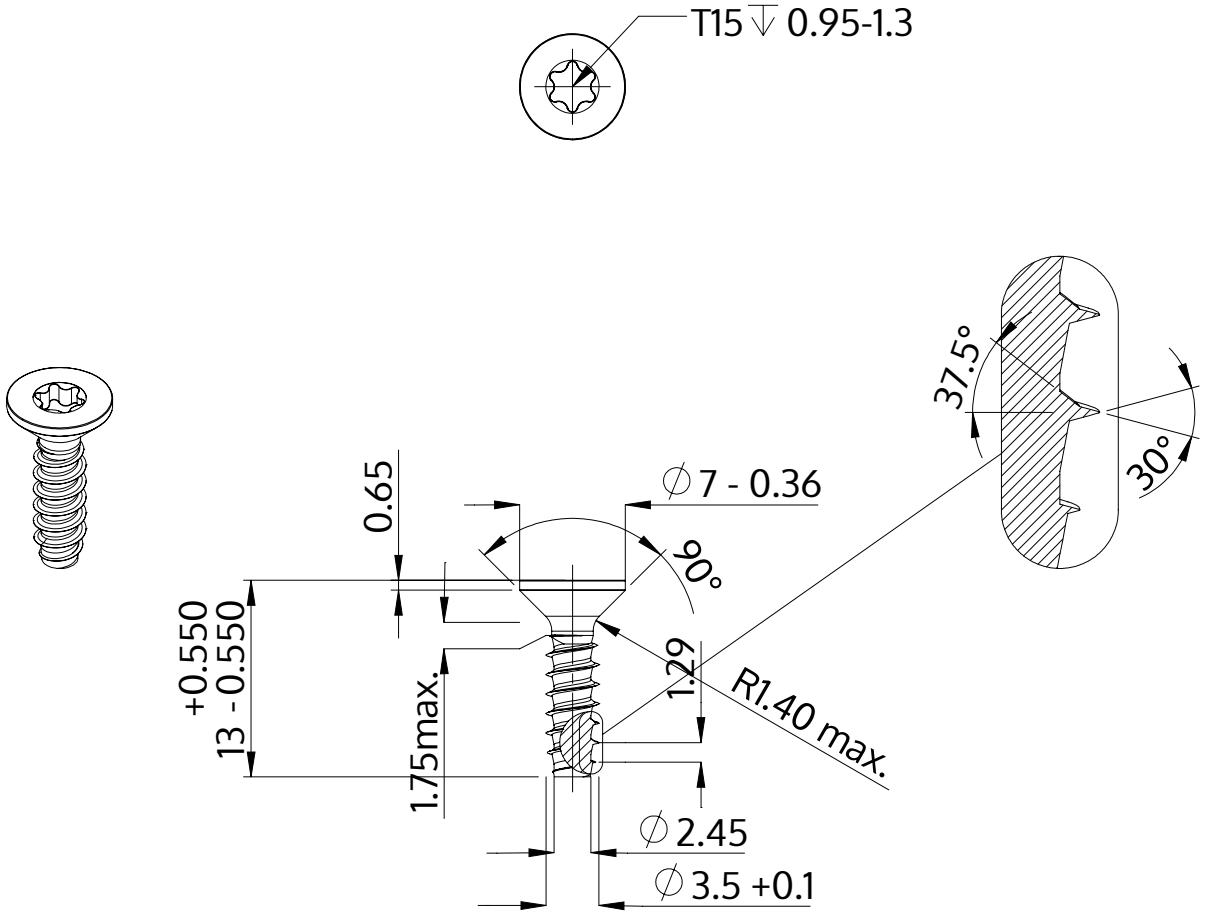

Beskrivning	STP41 3.5x13.0 - T15
Material	stål, härdat
Yta	förzinkad 5-7 µm, härdad, blå/transparent passiviserad
Vikt	0.824 kg / 1000 styck

SCREWERK	**STP410350130S**	
Metrisk skiss A4	Skala 2:1	2025-04