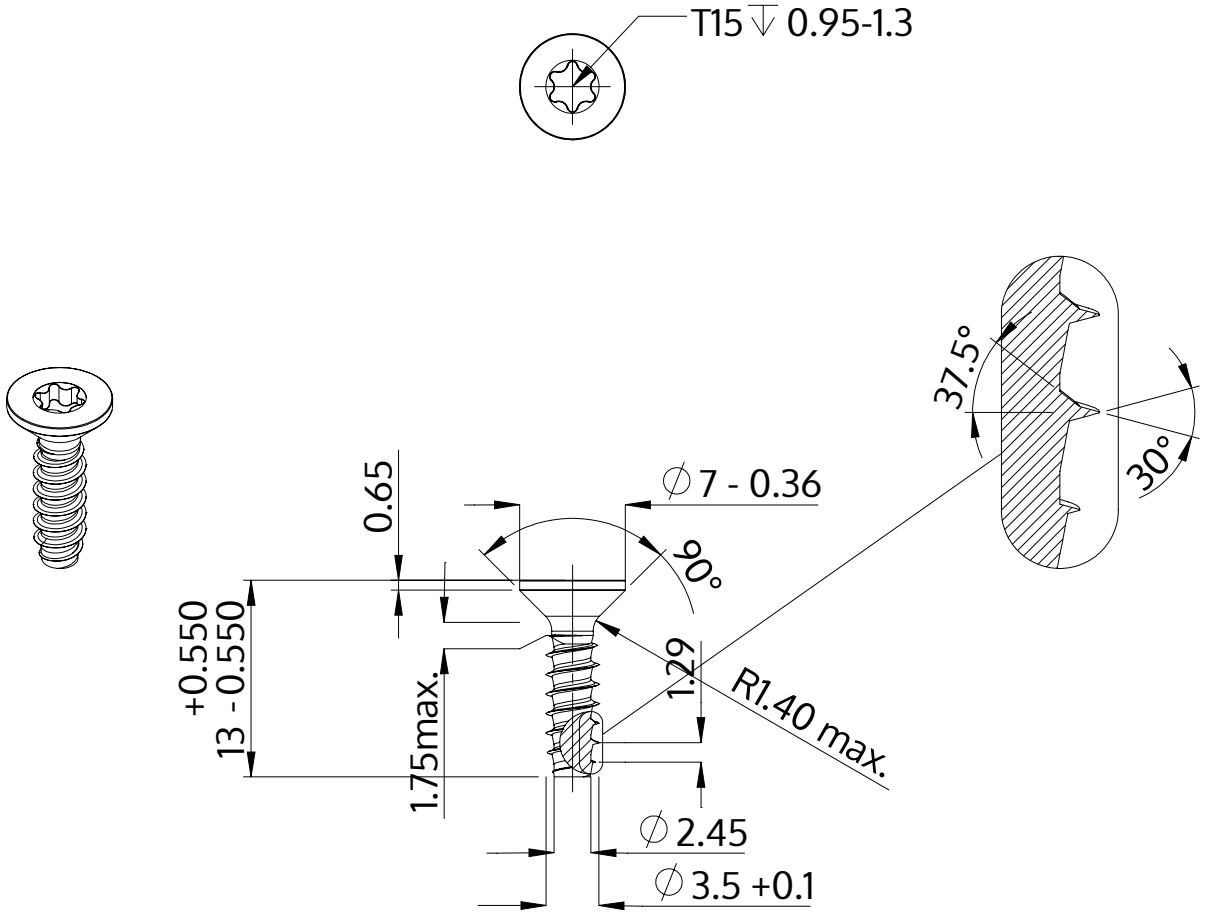

Popis	STP41 3.5x13.0 - T15
Materiál	Temperovaná ocel
Povrch	ZiNi černá-pasivovaná+temperovaná+utěsněná
Hmotnost	0.808 kg / 1000 Kus

SCREWERK	**STP410350130B**	
Metric výkres A4	Měřítko 2:1	2024-10