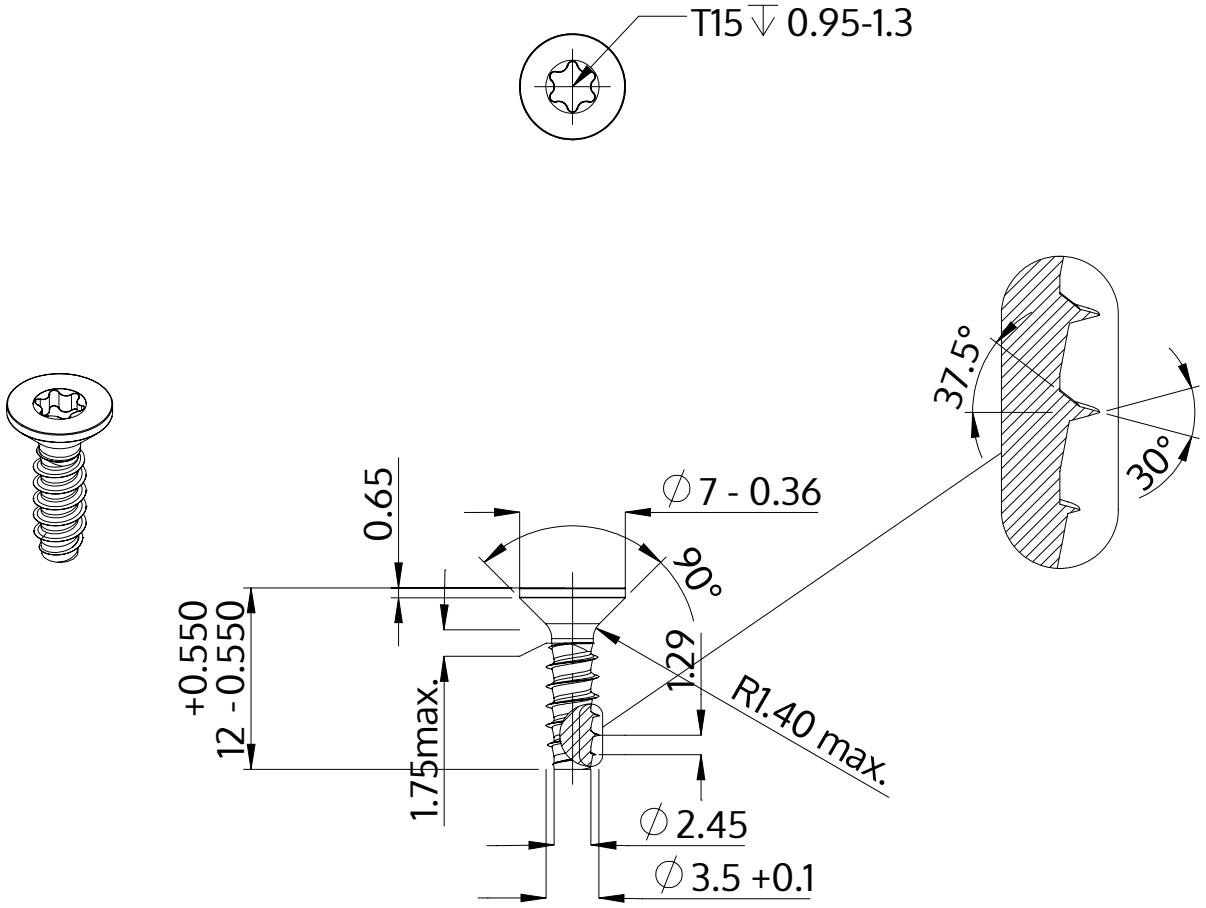

Descriere	STP41 3.5x12.0 - T15
Material	oțel, călit
Exterior	zincat 5-7 µm, recopt, pasivat transparent/albastru
Greutate	0.761 kg / 1000 unități

SCREWERK	**STP410350120S**	
Desen metric A4	Scalarea 2:1	2024-05