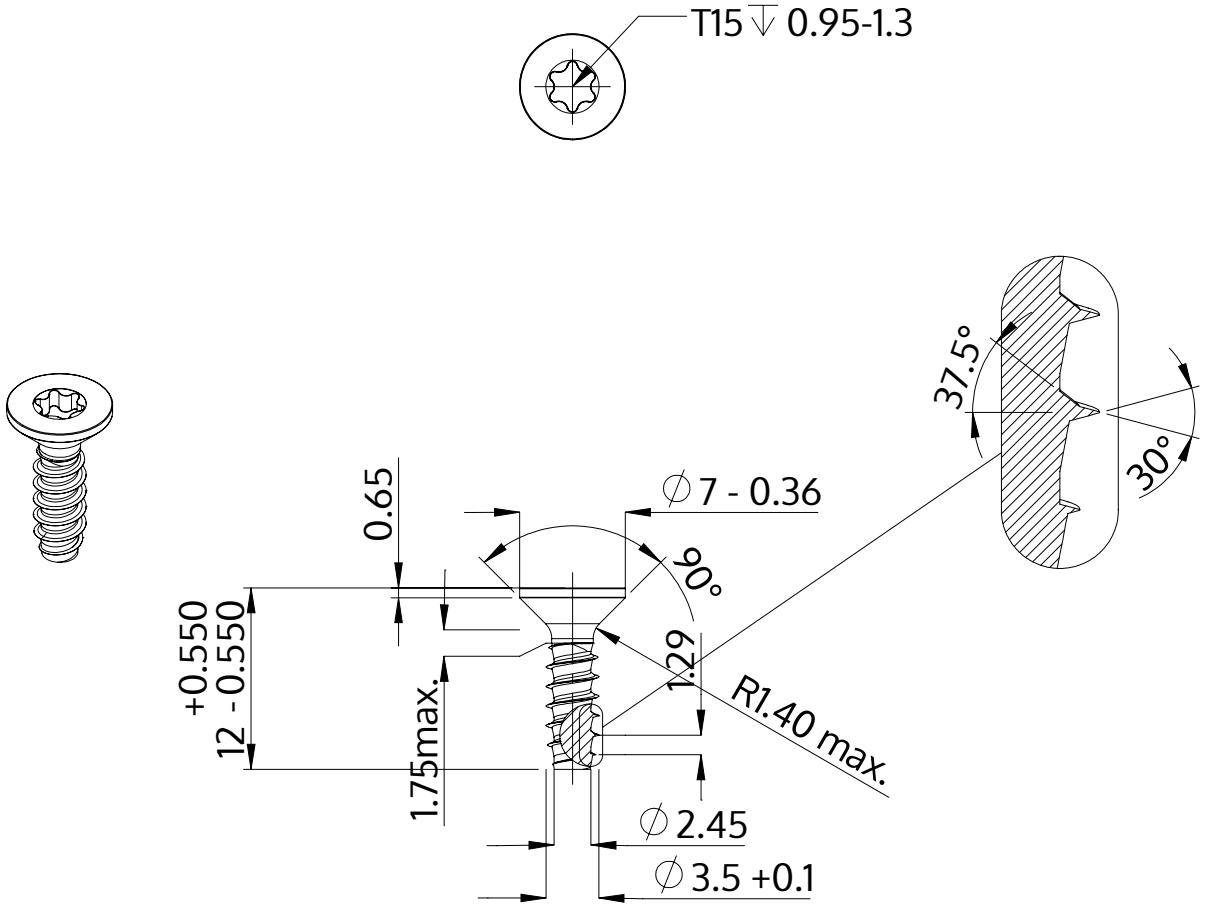

Açıklaması	STP41 3.5x12.0 - T15
Malzeme	Çelik, sertleştirilmiş
Kaplama	ZnNi siyah-pasifleştirilmiştir, temperlenmistir, kaplanmış
Ağırlık	0.761 kg / 1000 Adet

SCREWERK	**STP410350120B**	
Metrik çizim A4	Ölçeklendirme 2:1	2024-10