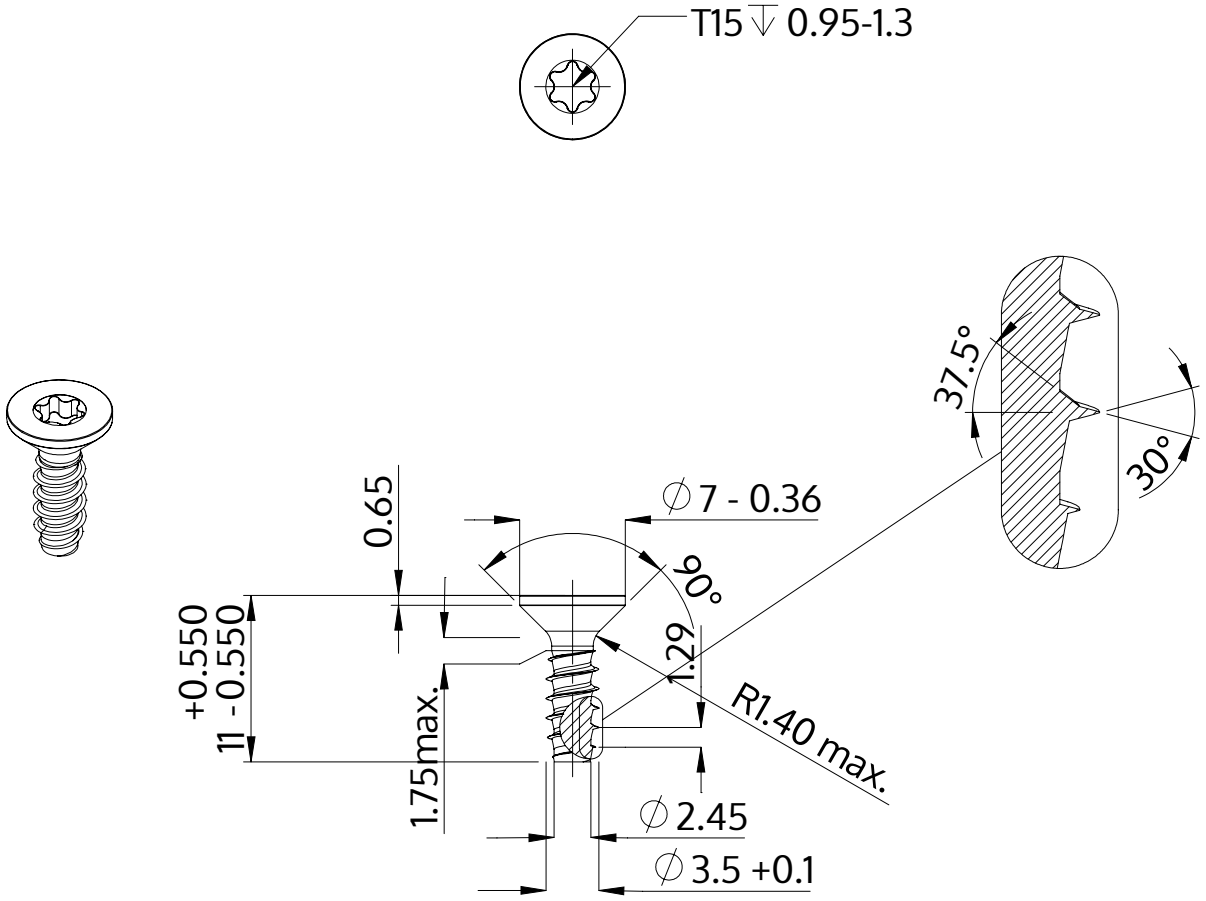

Açıklaması	STP41 3.5x11.0 - T15
Malzeme	Çelik, sertleştirilmiş
Kaplama	galvanizli 5-7 µm, temperliö mavi / şeffaf pasifleştirilmiştir
Ağırlık	0.714 kg / 1000 Adet

SCREWERK	**STP410350110S**	
Metrik çizim A4	Ölçeklendirme 2:1	2024-10