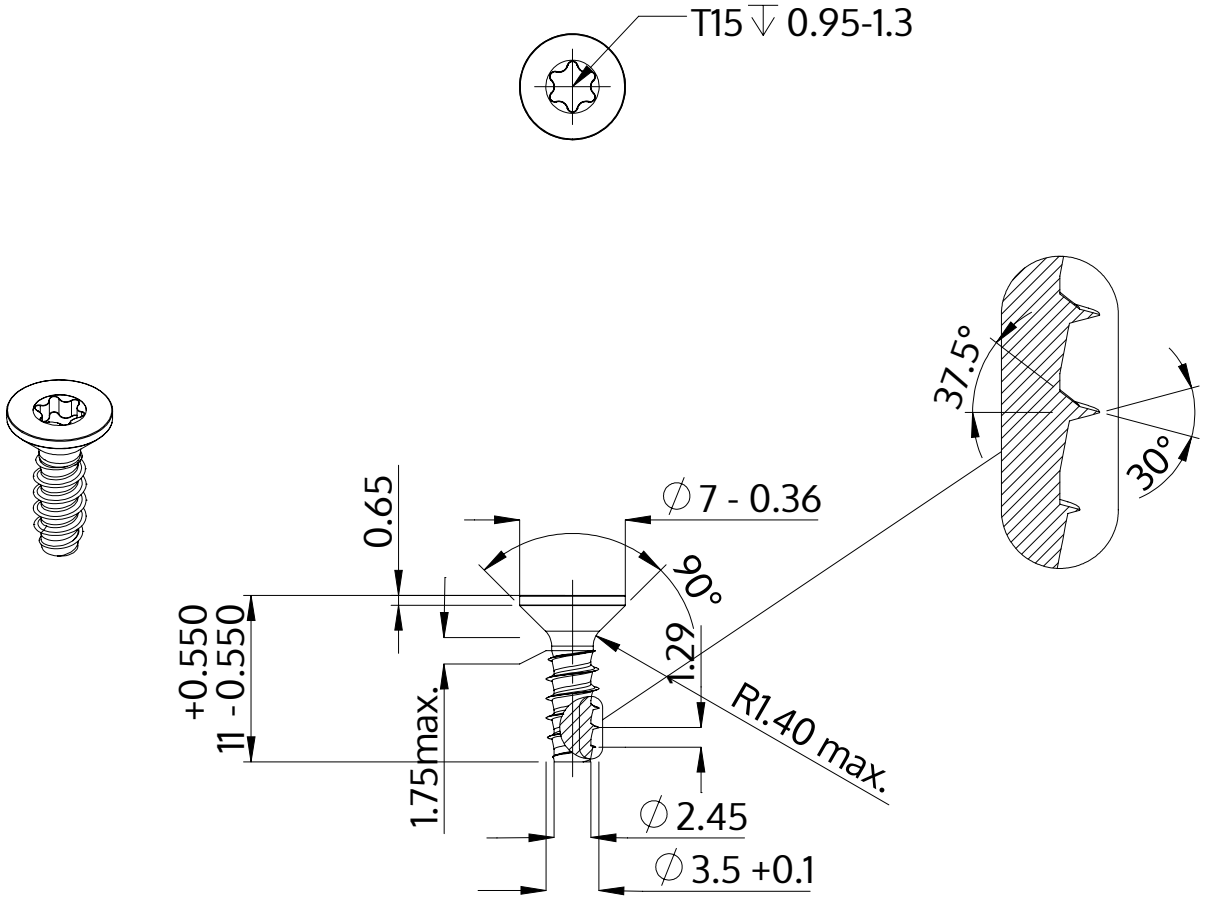

Opis	STP41 3.5x11.0 - T15
Materiał	Stal, hartowana
Powierzchnia	Ocynkowana 5-7 µm, temperowana, pasywowana na niebiesko
Waga	0.714 kg / 1000 sztuk

SCREWERK	**STP410350110S**	
Rysunek metryczny A4	Skala None:1	2024-04