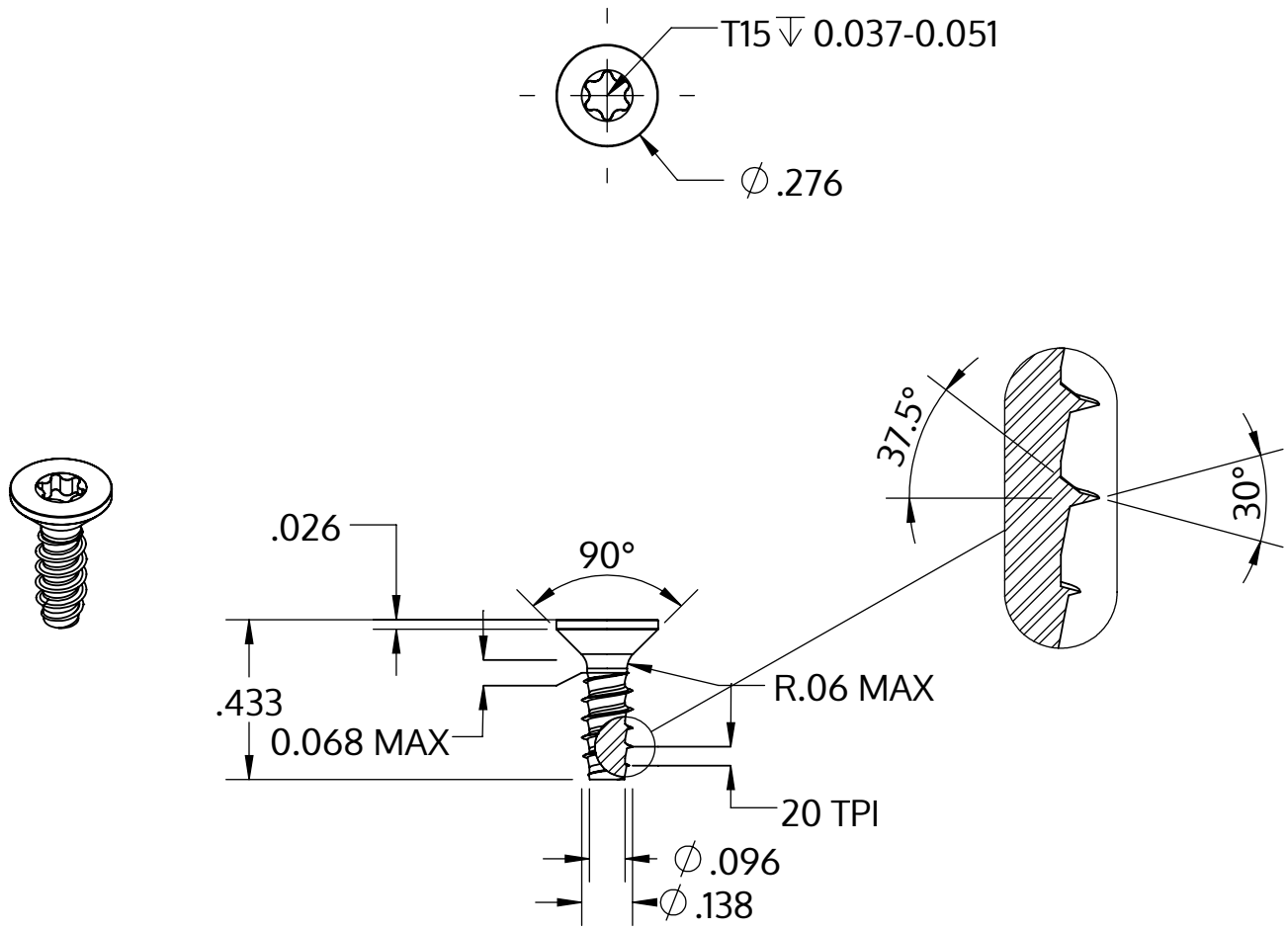

Metric size	M3.5 x 1.29 mm
US size (converted)	#6-20
	Tolerances [inch]
Length	+/- 0.021
Head diameter	+0 / -0.014
Head height	
Thread diameter	+0.003 / -0

Описание	STP41 3.5x11.0 - T15
Материал	стомана, закалена
Повърхност	Цинково покритие 5-7 µm,топлинна обработка, синьо / прозрачно пасивиране
Тегло	0.714 kg / 1000 Бройка

SCREWERK	**STP410350110S**	
_Zoll Zeichnung Größe A	Мащаб 2:1	2024-10