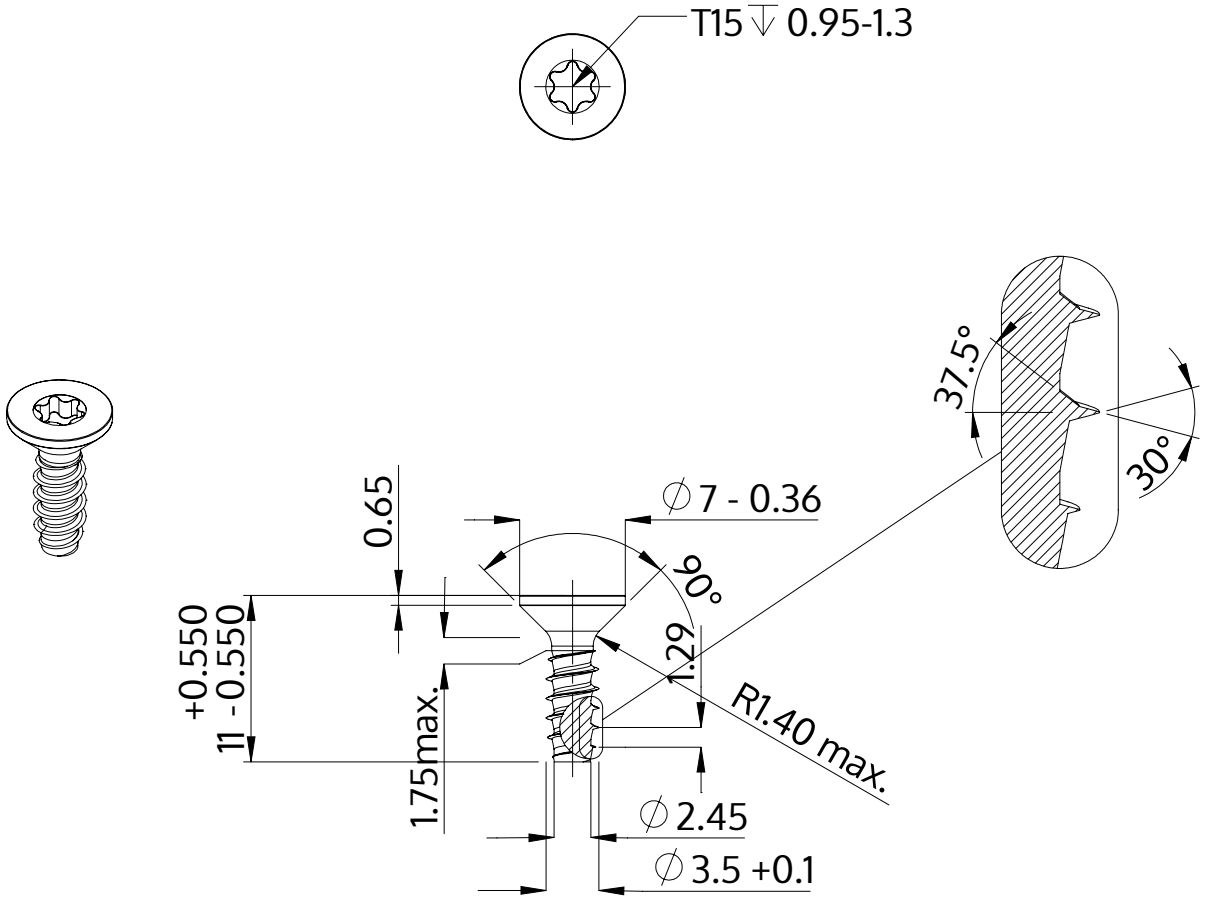

Описание	STP41 3.5x11.0 - T15
Материал	стомана, закалена
Повърхност	Цинково покритие 5-7 µm,топлинна обработка, синьо / прозрачно пасивиране
Тегло	0.714 kg / 1000 Бройка

SCREWERK	**STP410350110S**	
Метричен дизайн A4	Мащаб 2:1	2024-10