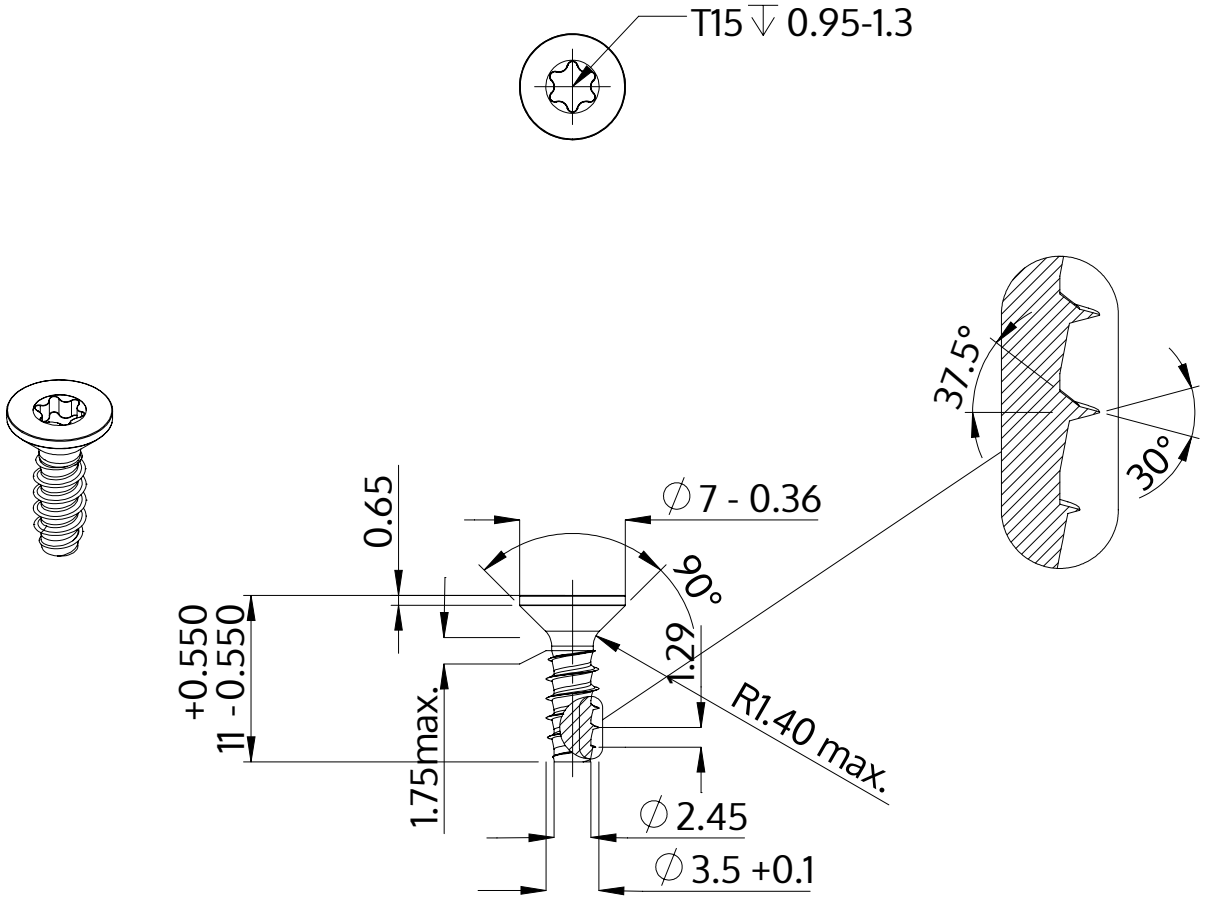


| | |
|---|---|
| Popis | STP41 3.5x11.0 - T15 |
| Materiál | Nerezová ocel A2 |
| Povrch | holá, mořená a pásová ocel |
| Hmotnost | 0.714 kg / 1000 Kus |

| | | |
|---|---|---|
| SCREWERK | **STP410350110E** | |
| Metric výkres A4 | Měřítko None:1 | 2024-04 |