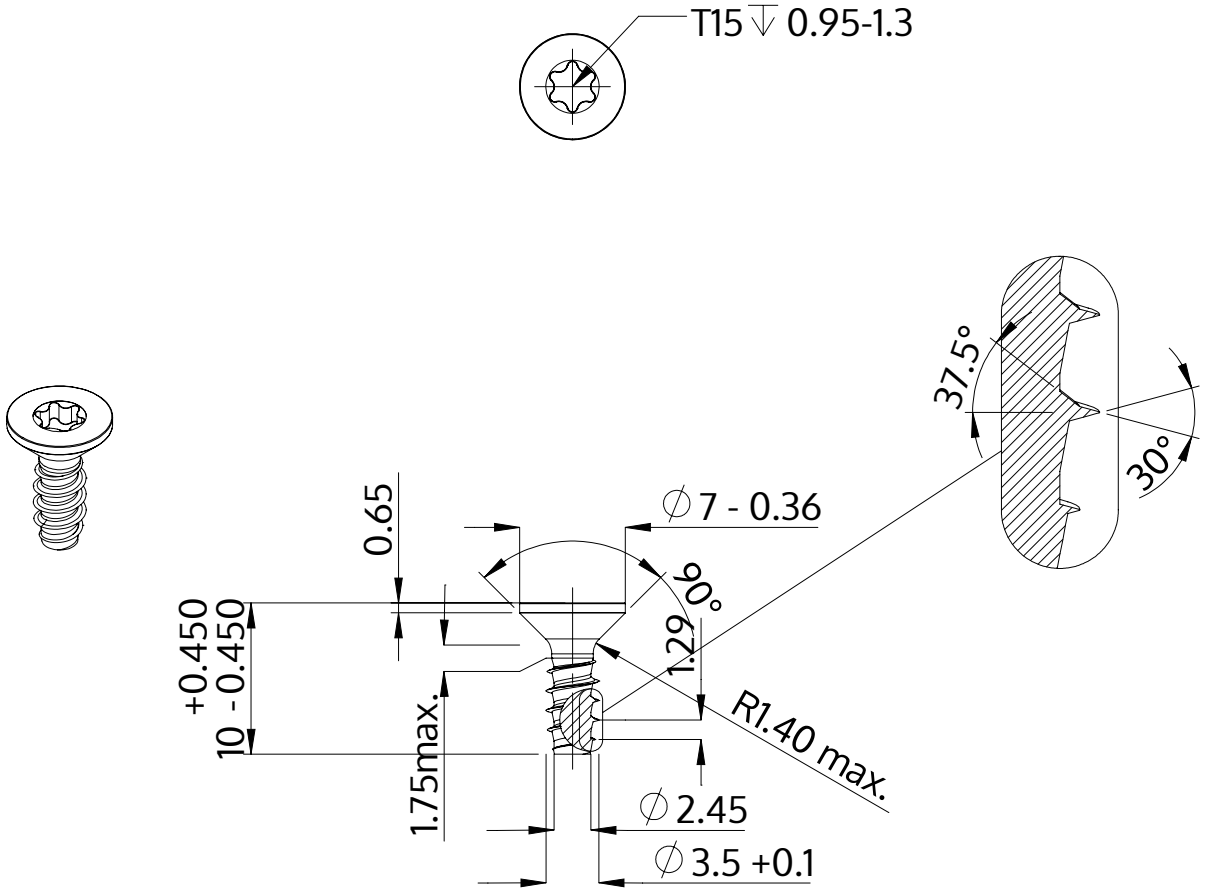

Descrizione	STP41 3.5x10.0 - T15
Materiale	acciaio, temprato
Superficie	zincato 5-7 micron, ricotto, blu / trasparente passivato
Peso	0.666 kg / 1000 pezzi

SCREWERK	**STP410350100S**	
Disegno metrico A4	Scala None:1	2024-04