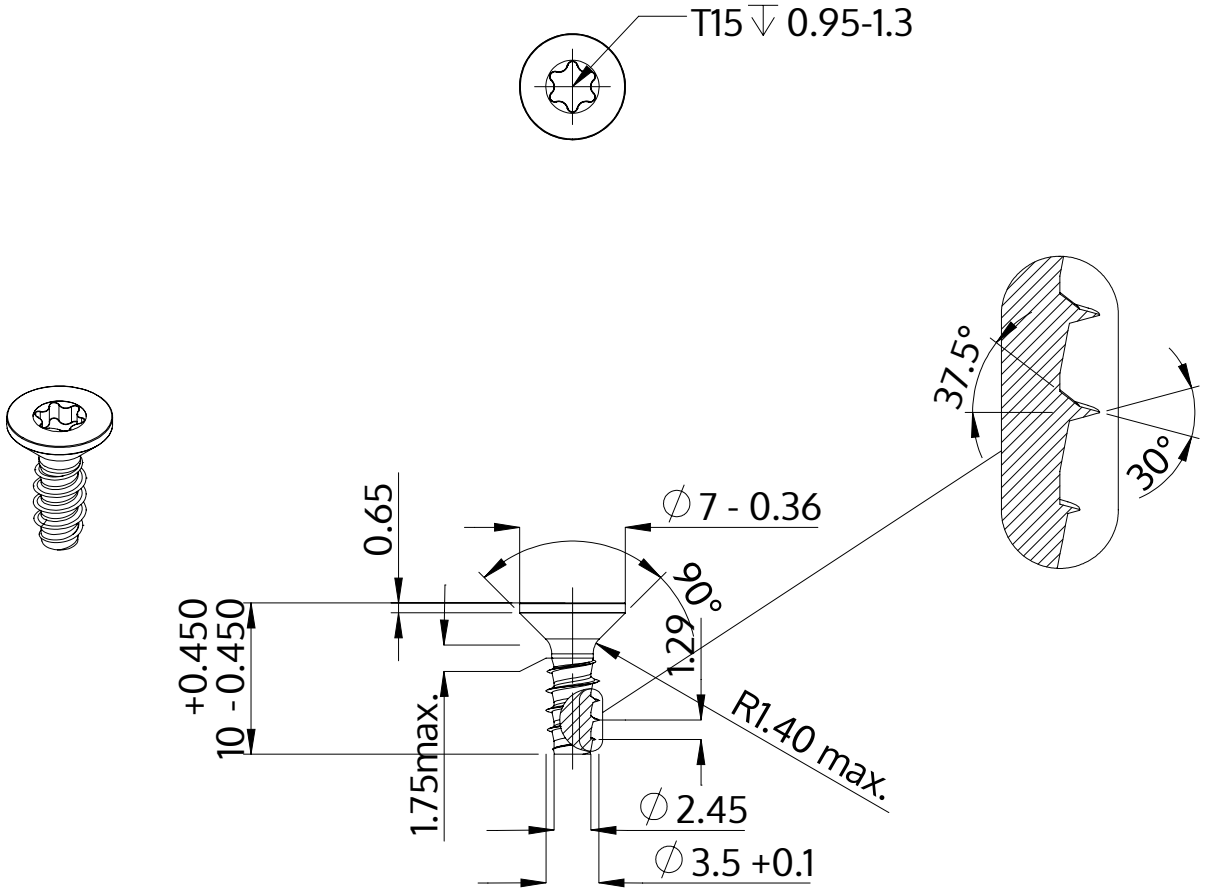

Beschreibung	STP41 3.5x10.0 - T15
Werkstoff	Edelstahl A2
Oberfläche	geschwärzt
Gewicht	0.666 kg / 1000 Stück

SCREWERK	**STP410350100J**	
Metrische Zeichnung A4	Skalierung 2:1	2024-05