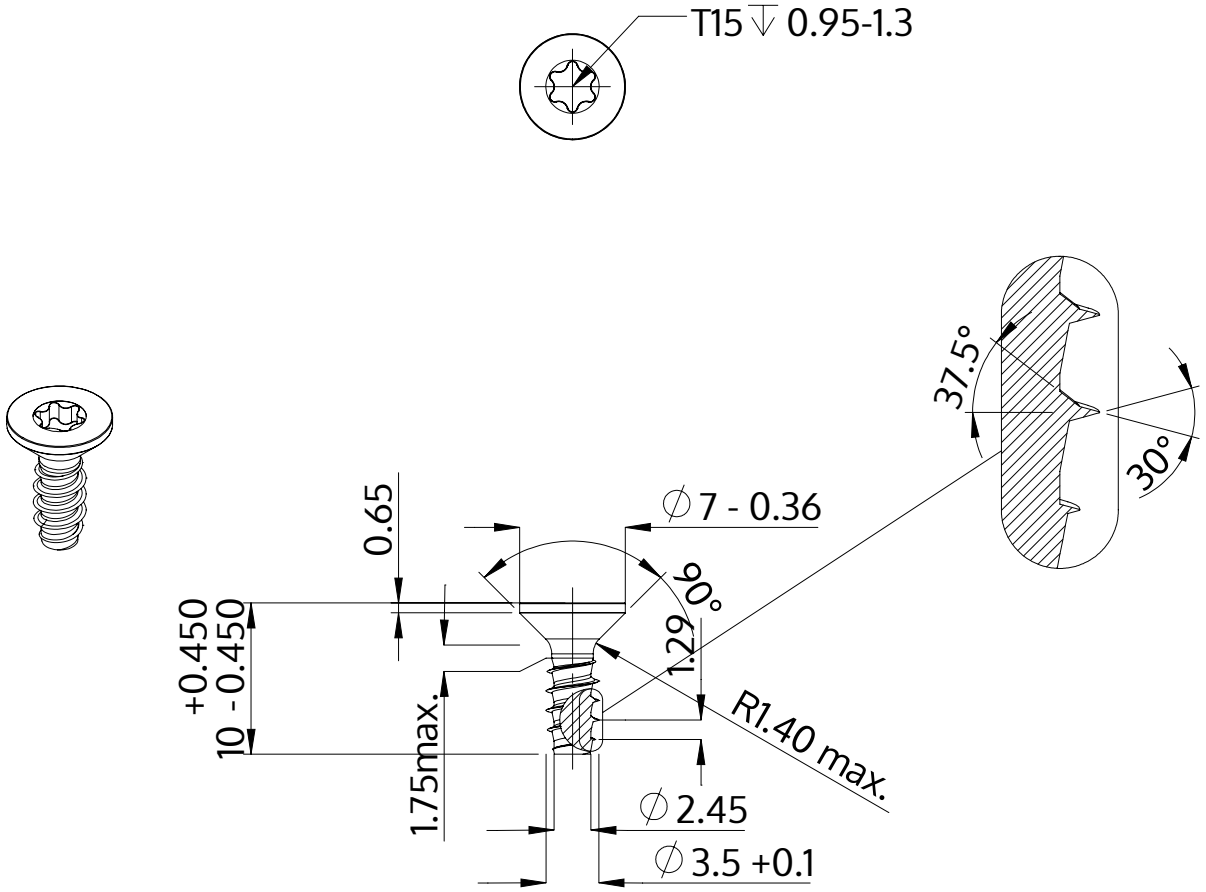

Beschrijving	STP41 3.5x10.0 - T15
Materiaal	veredeld staal
Oppervlak	ZnNi zwart-gepassiveerd, getempert, verzegeld
Gewicht	0.666 kg / 1000 stuk

SCREWERK	**STP410350100B**	
Metrische tekening A4	Schaal None:1	2024-04