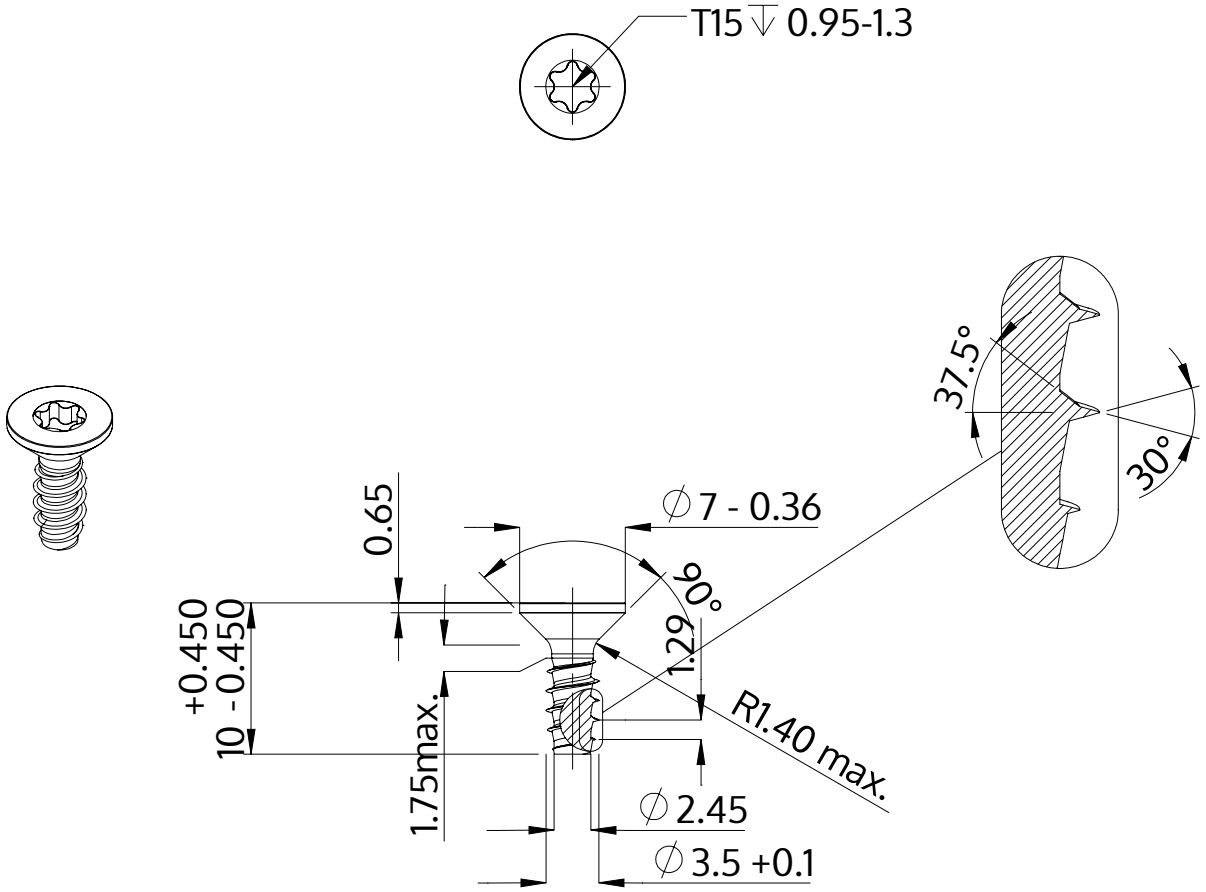

Beschreibung	STP41 3.5x10.0 - T15
Werkstoff	Stahl, vergütet
Oberfläche	ZnNi min. 5µm, schwarz passiviert, getempert, versiegelt
Gewicht	0.666 kg / 1000 Stück

SCREWERK	**STP410350100B**	
Metrische Zeichnung A4	Skalierung None:1	2024-04