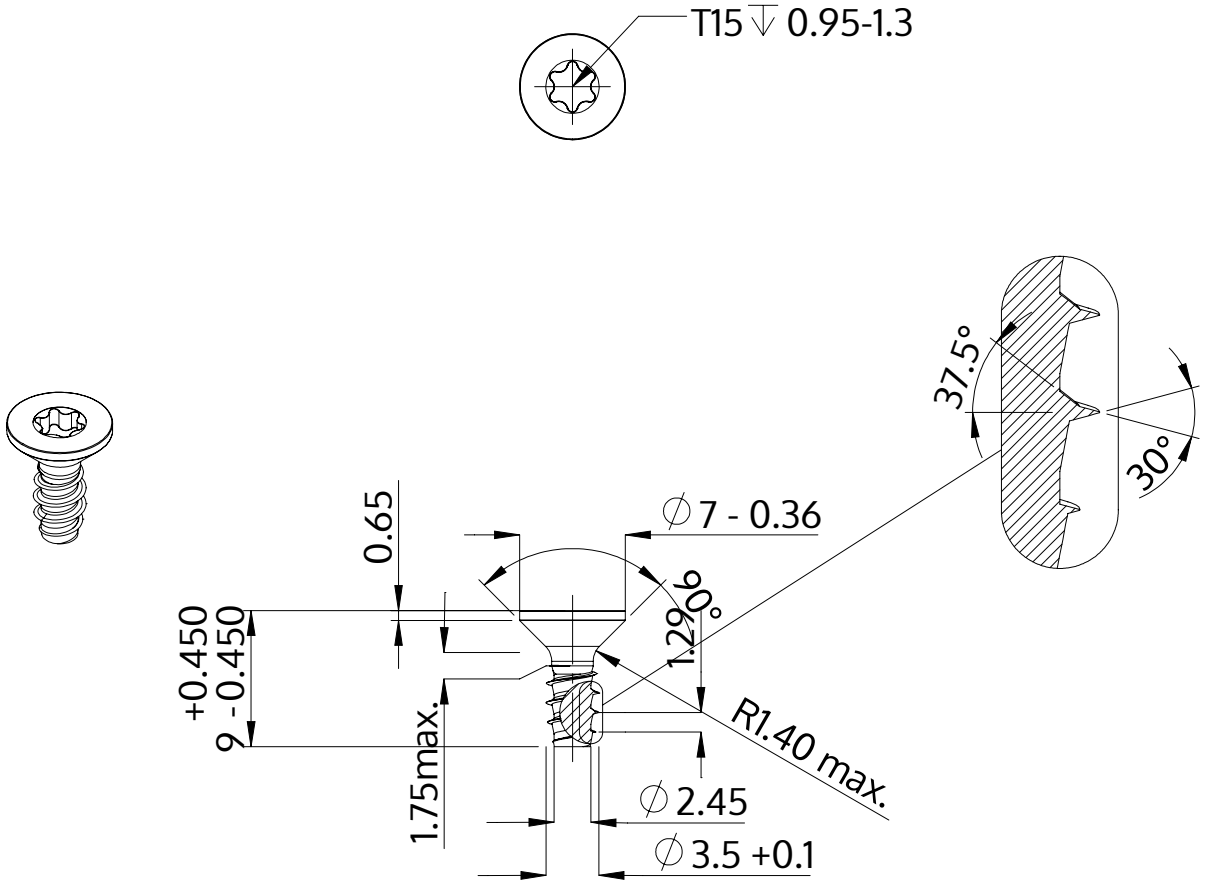

Beschrijving	STP41 3.5x9.0 - T15
Materiaal	roestvrij staal A2
Oppervlak	blank, geetst en gepassieveerd
Gewicht	0.619 kg / 1000 stuk

SCREWERK	**STP410350090E**	
Metrische tekening A4	Schaal 2:1	2024-10