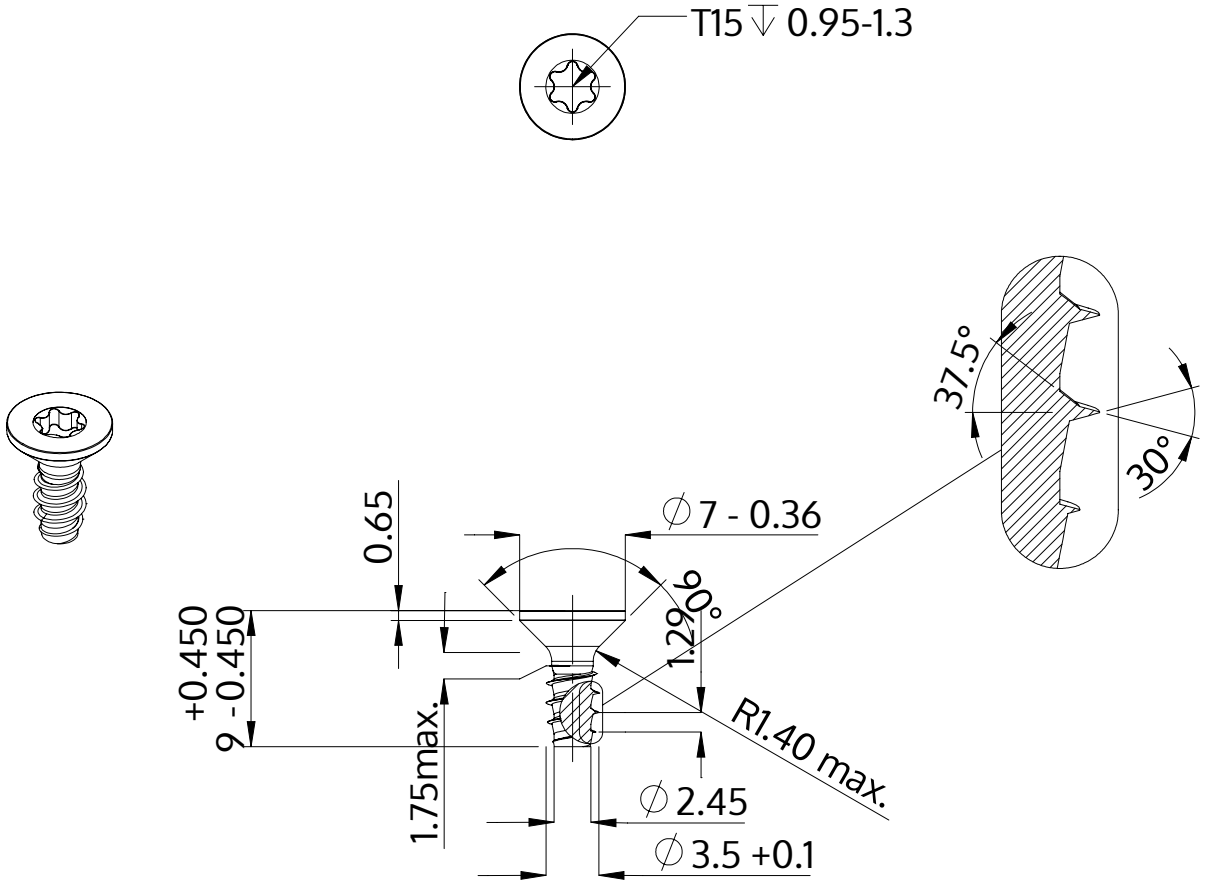

Description	STP41 3.5x9.0 - T15
Matière	acier inoxydable A2
Surface	brillant décapé et passivé
Poids	0.619 kg / 1000 Unité

SCREWERK	**STP410350090E**	
Dessin métrique A4	Redimensionner 2:1	2024-10