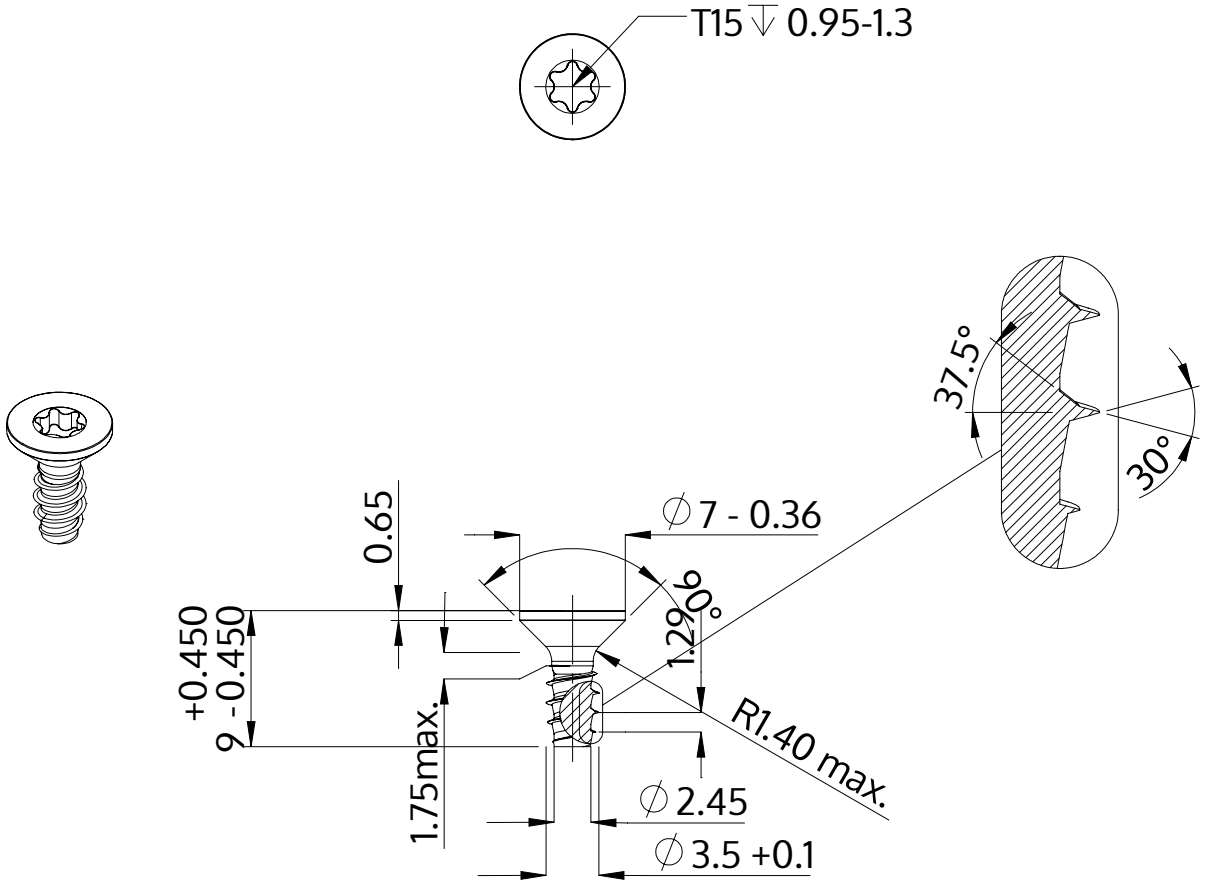

Beschreibung	STP41 3.5x9.0 - T15
Werkstoff	Edelstahl A2
Oberfläche	blank, gebeizt und passiviert
Gewicht	0.619 kg / 1000 Stück

SCREWERK	**STP410350090E**	
Metrische Zeichnung A4	Skalierung 2:1	2024-10