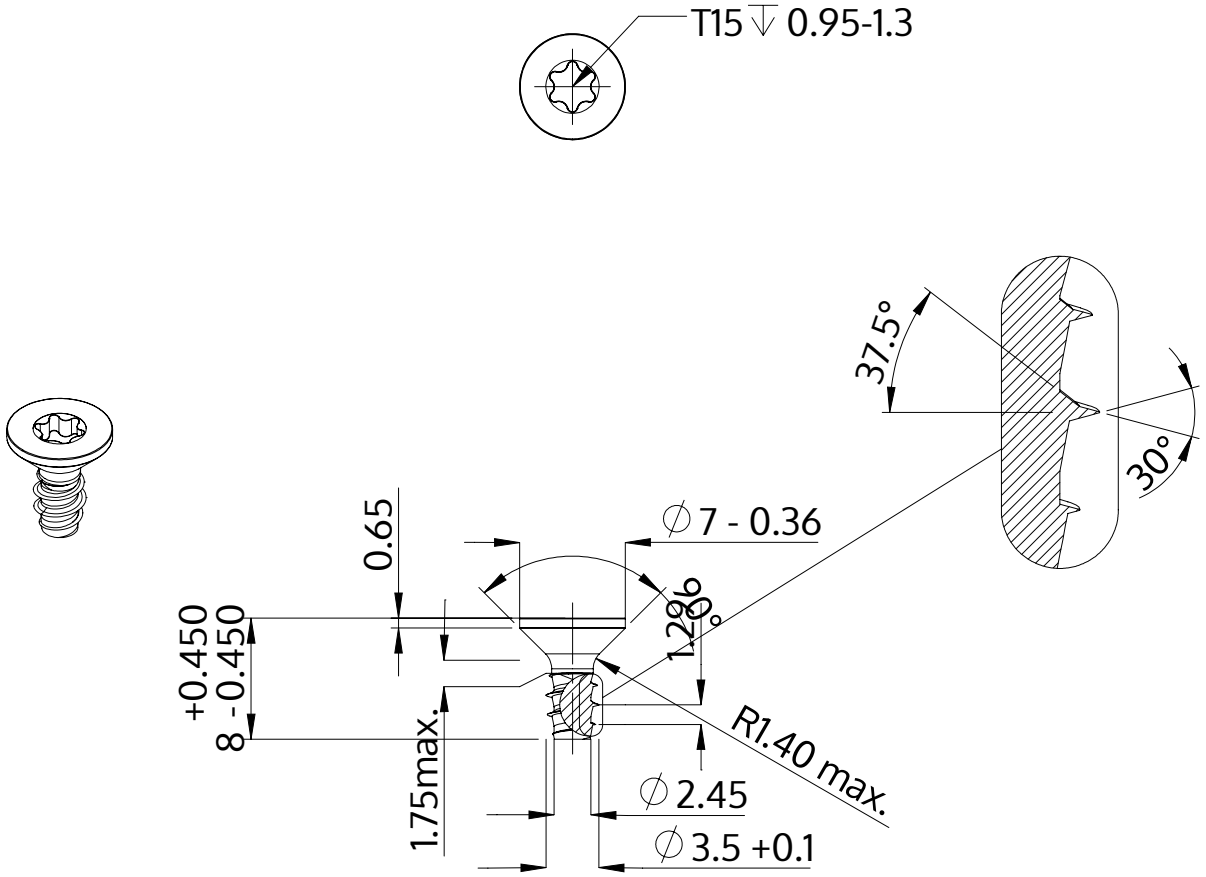

Descriere	STP41 3.5x8.0 - T15
Material	oţel inoxidabil A2
Exterior	negru
Greutate	0.572 kg / 1000 unități

SCREWERK	**STP410350080J**	
Desen metric A4	Scalarea 2:1	2024-10