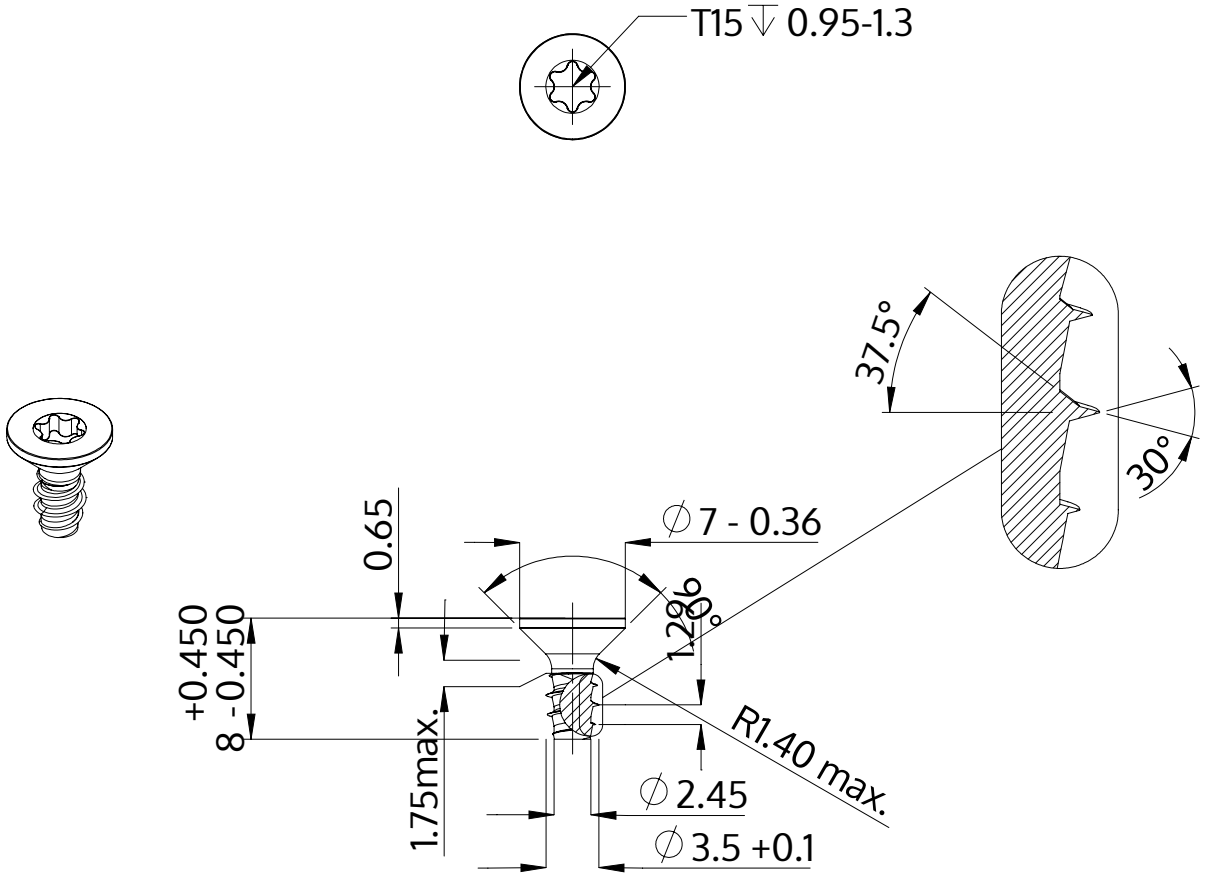

Beskrivelse	STP41 3.5x8.0 - T15
Materiale	Ædelstål A2
Overflade	sort
Vægt	0.572 kg / 1000 stykke

SCREWERK	**STP410350080J**	
Metrisk tegning A4	Skalering 2:1	2024-10