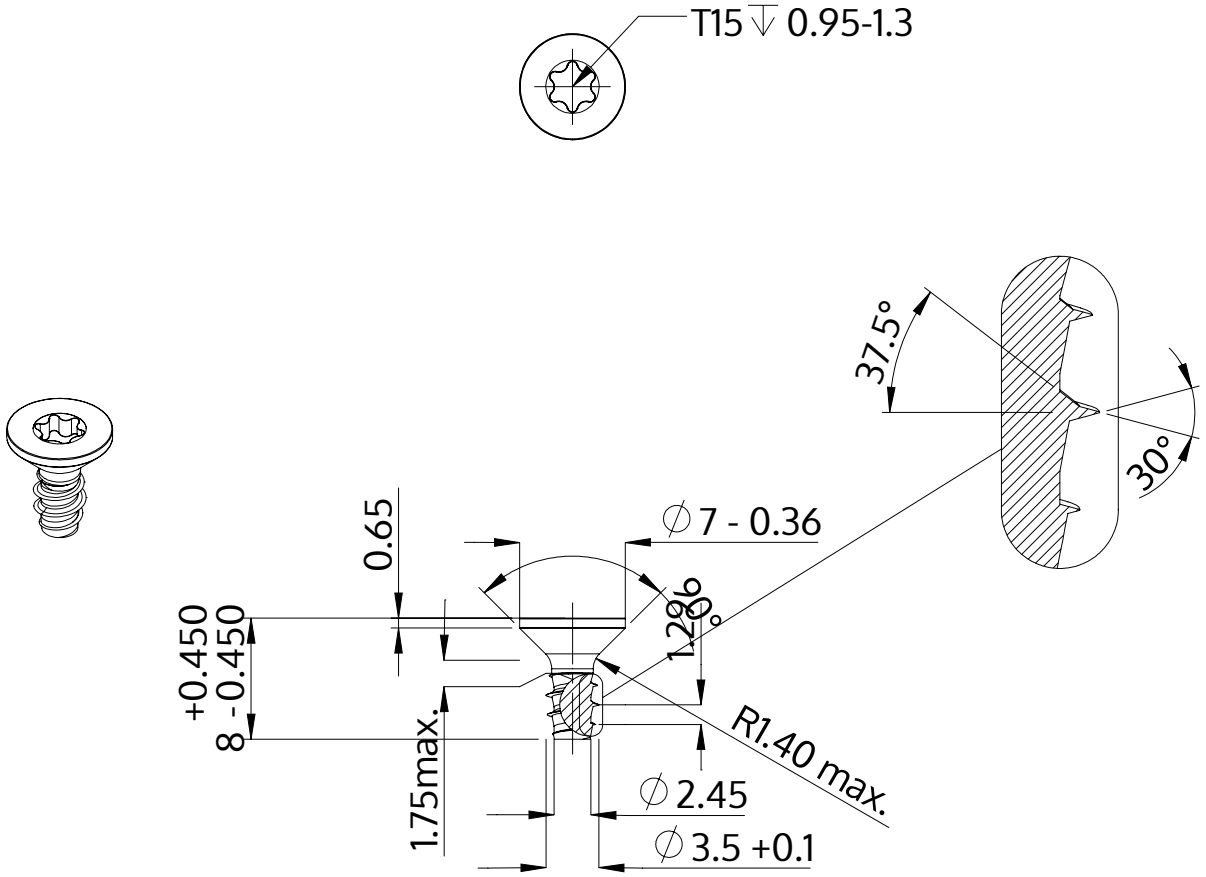

Popis	STP41 3.5x8.0 - T15
Materiál	Nerezová ocel A2
Povrch	černé
Hmotnost	0.572 kg / 1000 Kus

SCREWERK	**STP410350080J**	
Metric výkres A4	Měřítko 2:1	2024-10