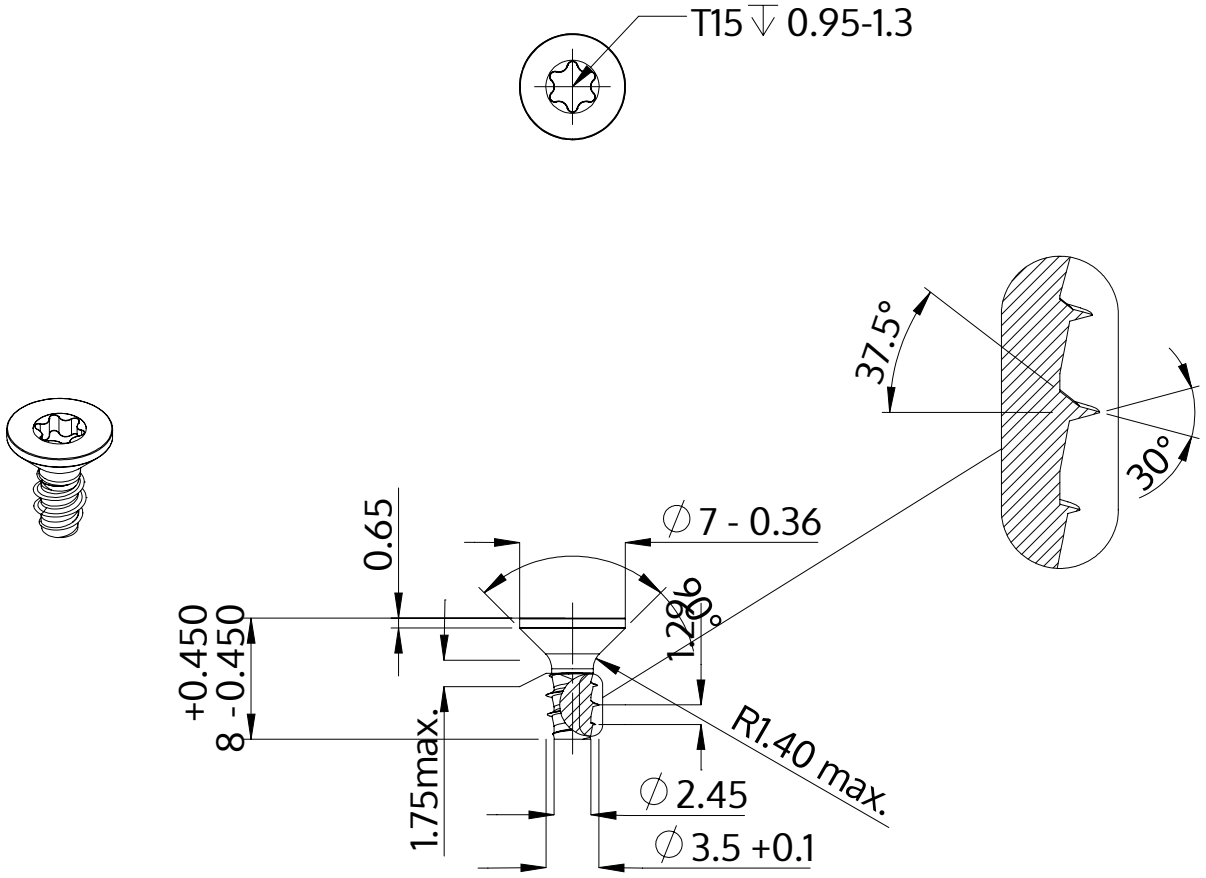

Beskrivning	STP41 3.5x8.0 - T15
Material	rostfritt stål A2
Yta	blank och passiviserad
Vikt	0.572 kg / 1000 styck

SCREWERK	**STP410350080E**	
Metrisk skiss A4	Skala 2:1	2024-10