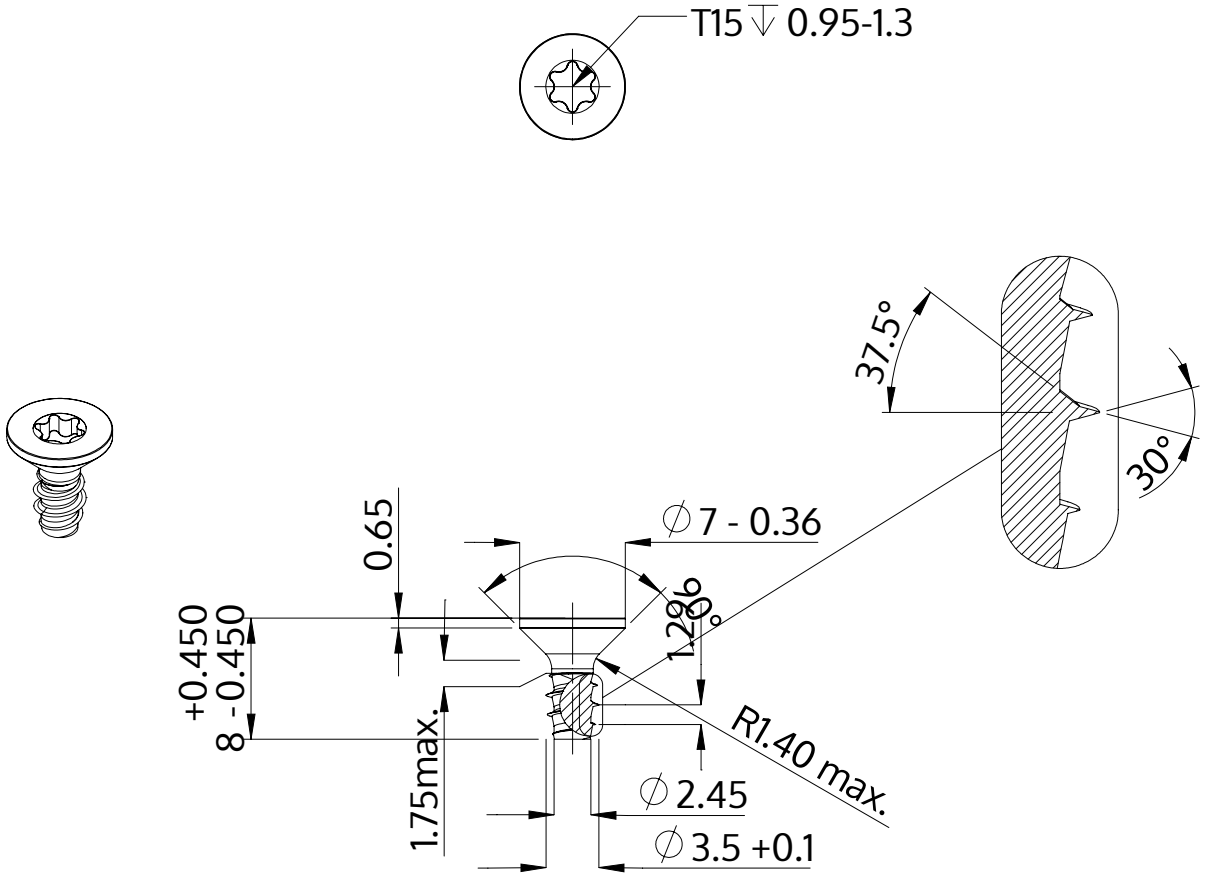

Описание	STP41 3.5x8.0 - T15
Материал	Нержавеющая сталь A4
Поверхность	Светлый отжиг и пассивация
Вес	0.572 kg / 1000 Штука

SCREWERK	**STP410350080C**	
Метрический чертеж A4	Шкала 2:1	2024-10