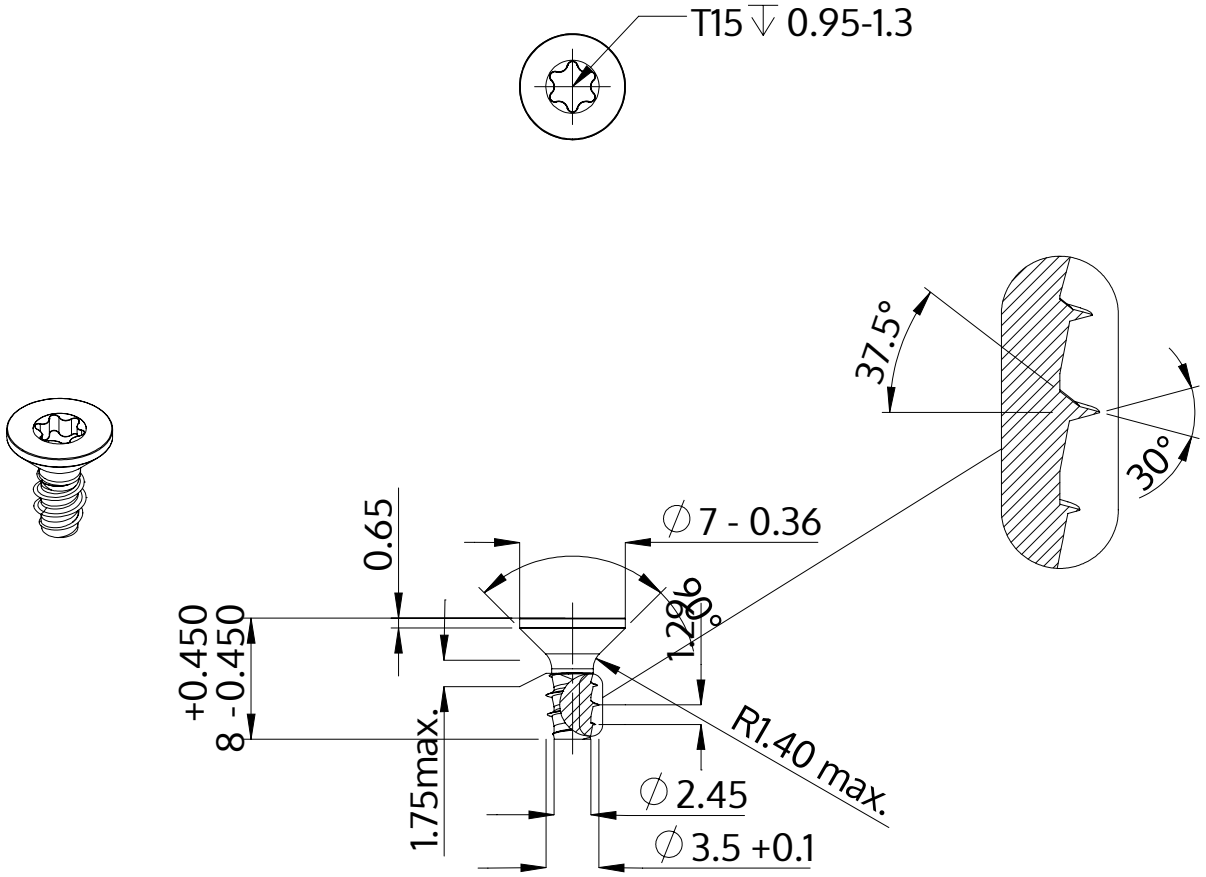

Descripción	STP41 3.5x8.0 - T15
Material	Acero Inoxidable
Superficie	Laminado brillante, barnizado y pasivado
Peso	0.572 kg / 1000 Piezas

SCREWERK	**STP410350080C**	
Diseño métrico	Escalada 2:1	2024-10