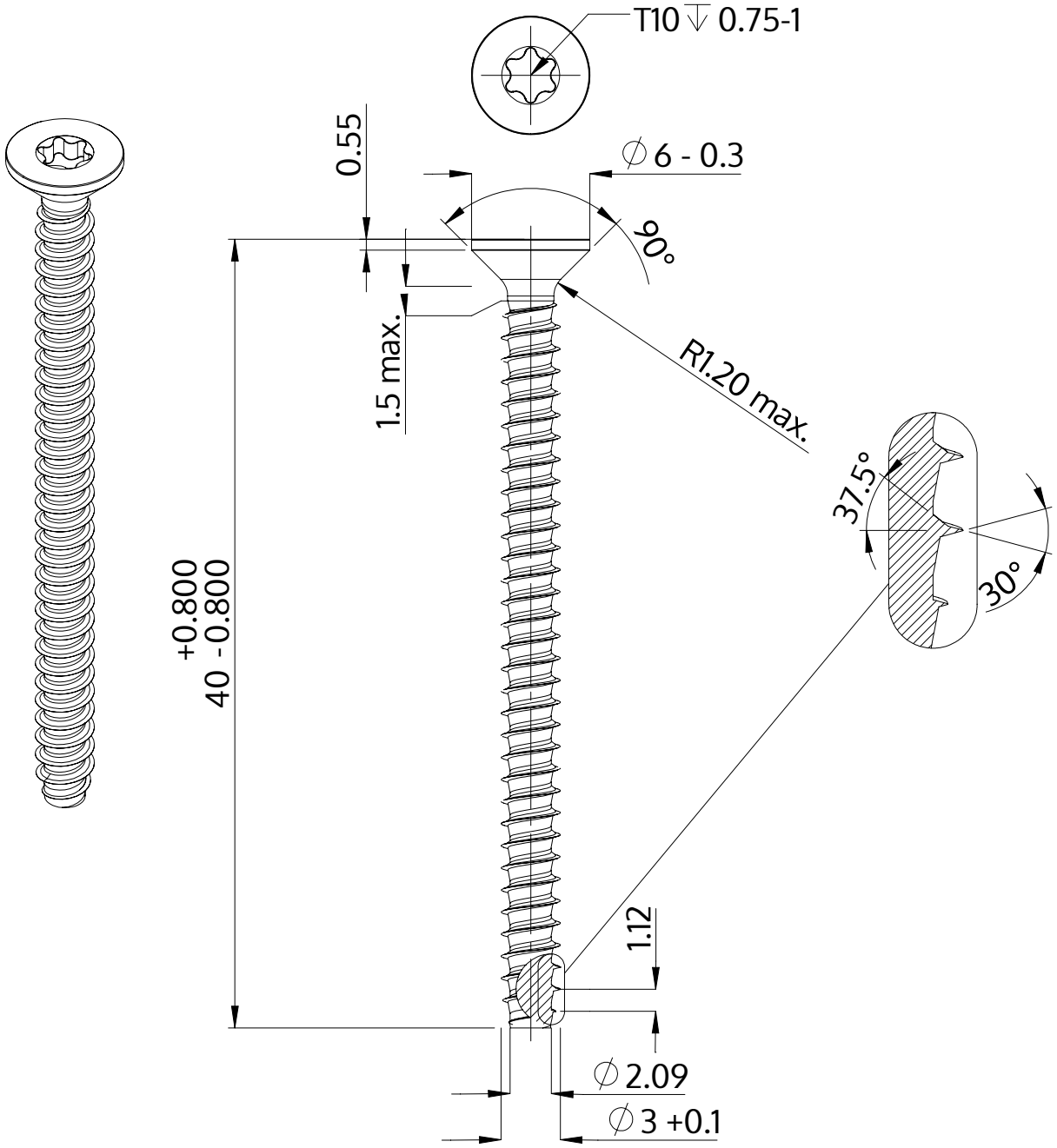

Açıklaması	STP41 3.0x40.0 - T10
Malzeme	Çelik, sertleştirilmiş
Kaplama	ZnNi siyah-pasifleştirilmiştir, temperlenmistir, kaplanmış
Ağırlık	1.500 kg / 1000 Adet

SCREWERK	**STP410300400B**	
Metrik çizim A4	Ölçeklendirme None:1	2024-04