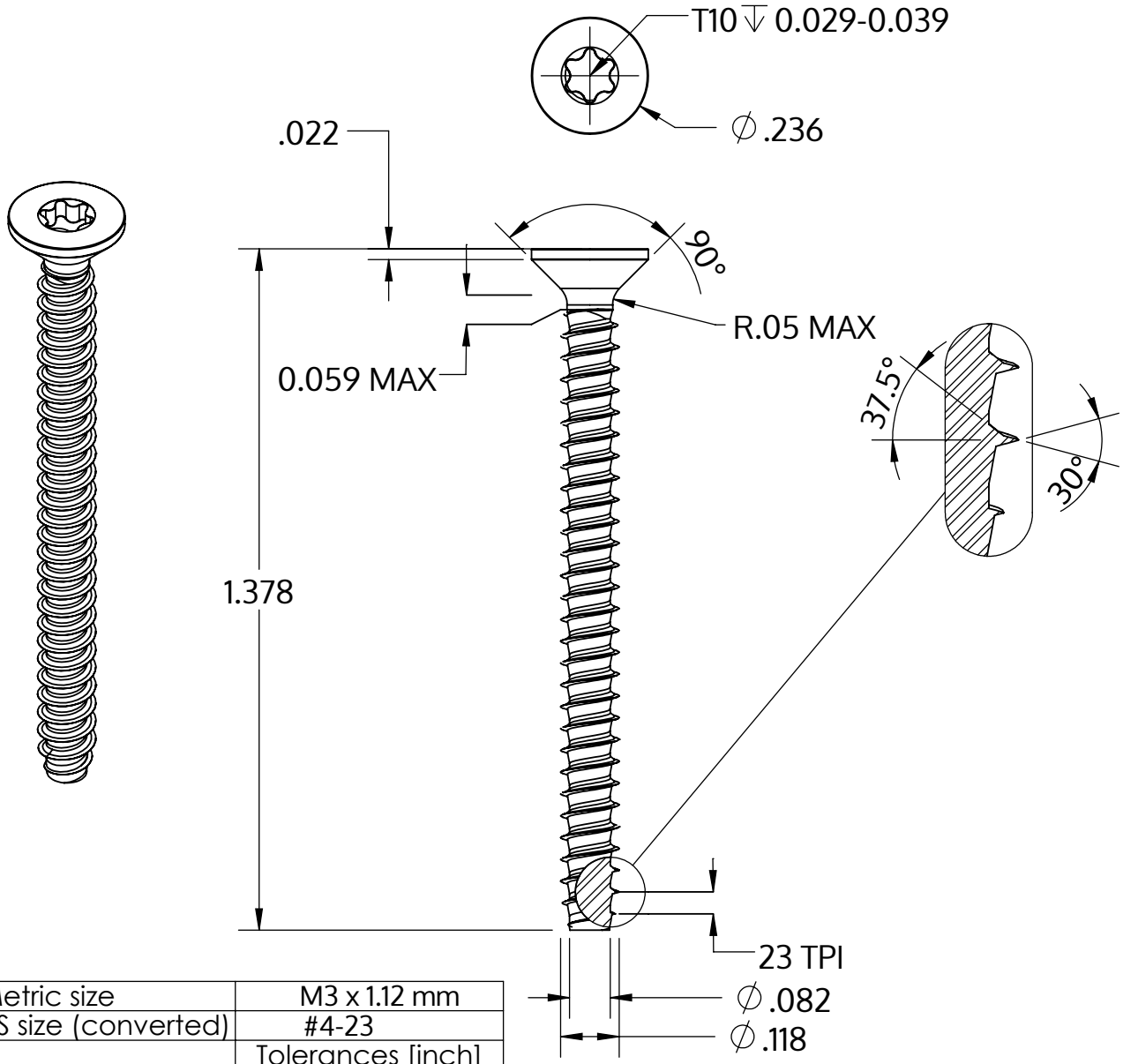

Metric size	M3 x 1.12 mm
US size (converted)	#4-23
	Tolerances [inch]
Length	+/- 0.031
Head diameter	+0 / -0.011
Head height	
Thread diameter	+0.003 / -0

Descripción	STP41 3.0x35.0 - T10
Material	Acero, endurecido
Superficie	galvanizado 5-7 micras, recocido, azul / pasivado transparente
Peso	1.330 kg / 1000 Piezas

SCREWERK	**STP410300350S**	
_Zoll Zeichnung Größe A	Escalada None:1	2024-04