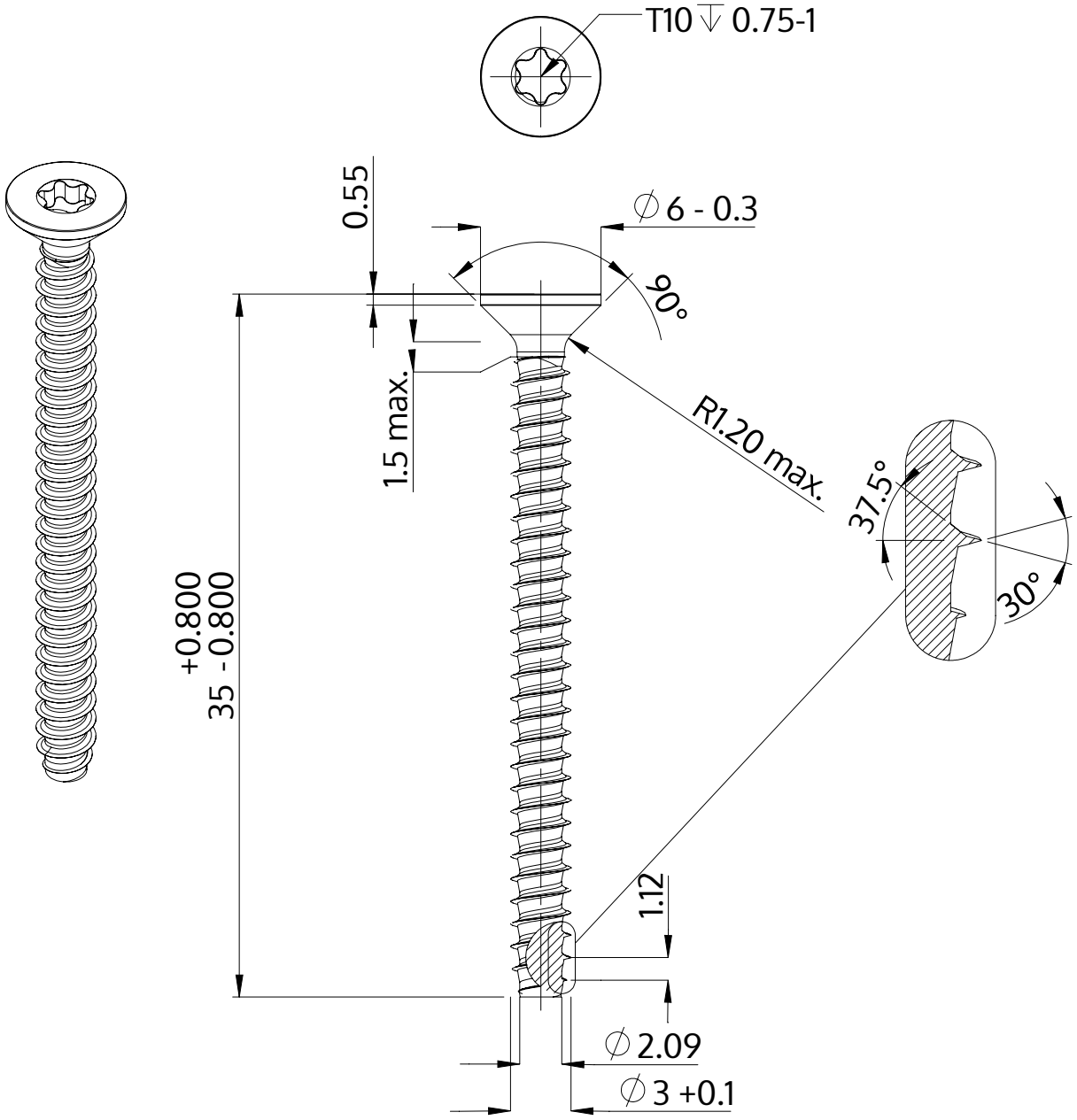

Descrizione	STP41 3.0x35.0 - T10
Materiale	acciaio inossidabile A2
Superficie	bianco-decapato e passivato
Peso	1.330 kg / 1000 pezzi

SCREWERK	**STP410300350E**	
Disegno metrico A4	Scala 3:1	2024-10