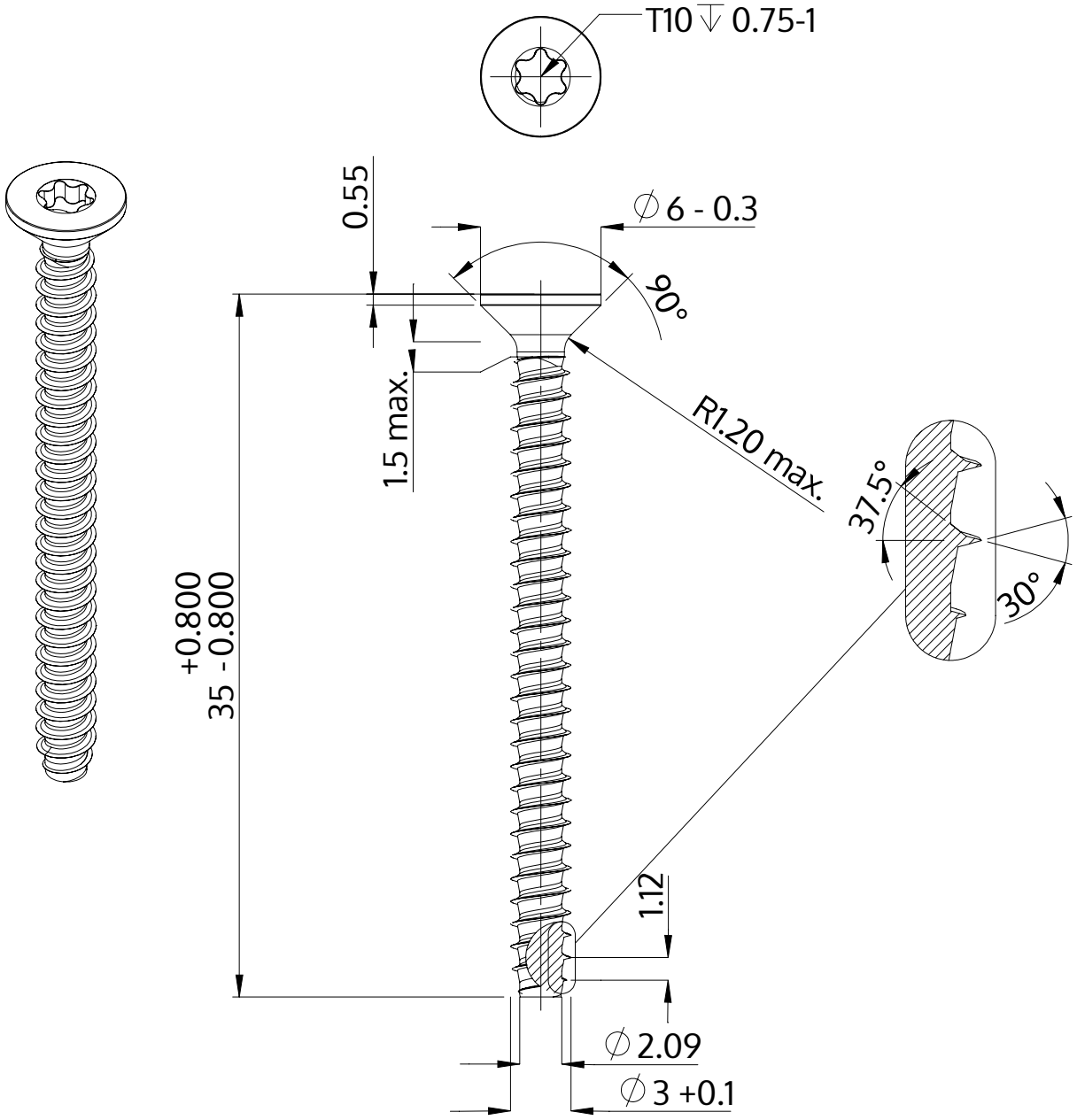

Descrizione	STP41 3.0x35.0 - T10
Materiale	acciaio, temprato
Superficie	Placcato Zinco-Nichel, passivato nero, ricotto, sigillato
Peso	1.330 kg / 1000 pezzi

SCREWERK	**STP410300350B**	
Disegno metrico A4	Scala 3:1	2024-10