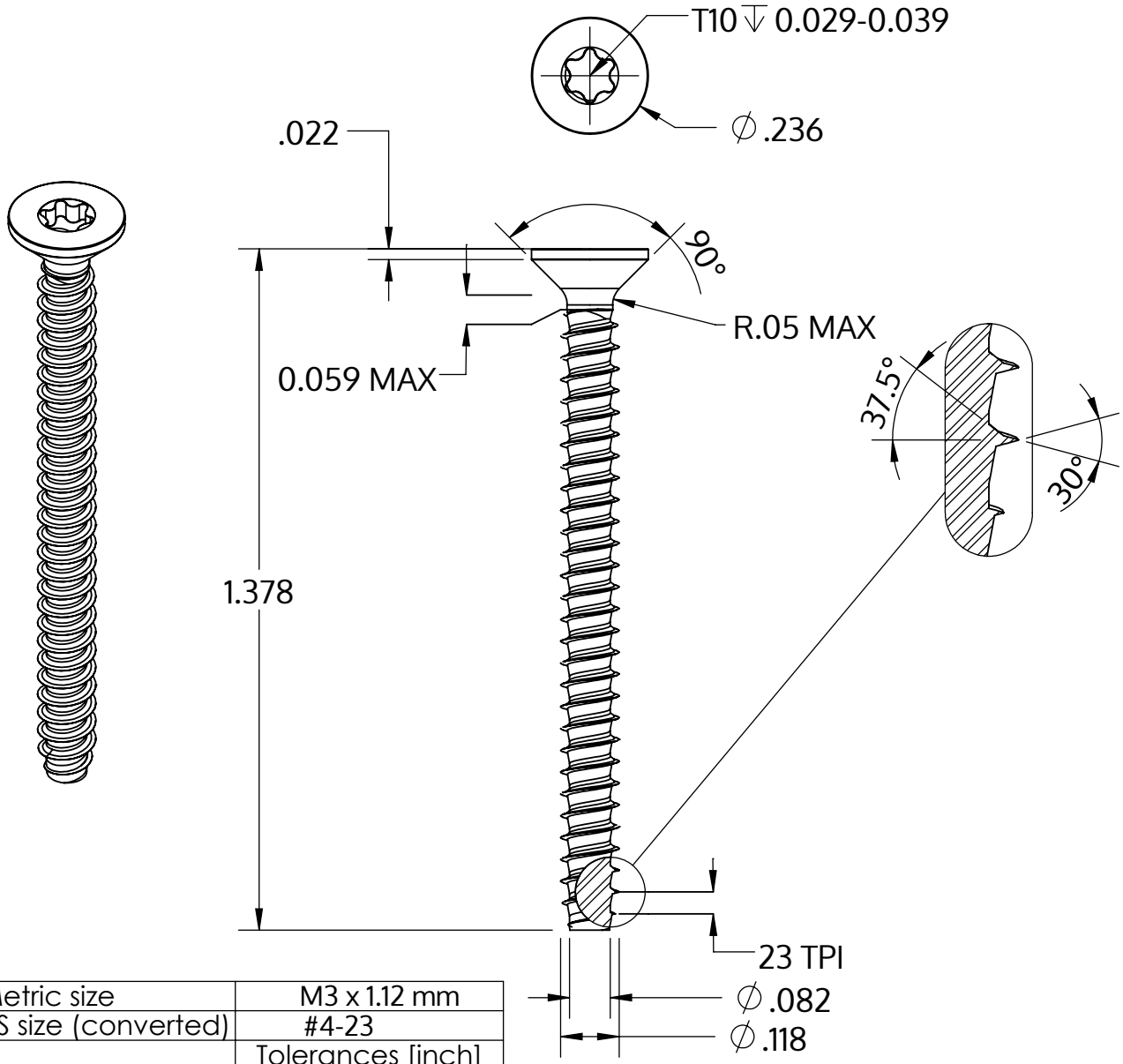

Metric size	M3 x 1.12 mm
US size (converted)	#4-23
	Tolerances [inch]
Length	+/- 0.031
Head diameter	+0 / -0.011
Head height	
Thread diameter	+0.003 / -0

Descrizione	STP41 3.0x35.0 - T10
Materiale	acciaio, temprato
Superficie	Placcato Zinco-Nichel, passivato nero, ricotto, sigillato
Peso	1.330 kg / 1000 pezzi

SCREWERK

STP410300350B

_Zoll Zeichnung Größe A	Scala 3:1	2024-10