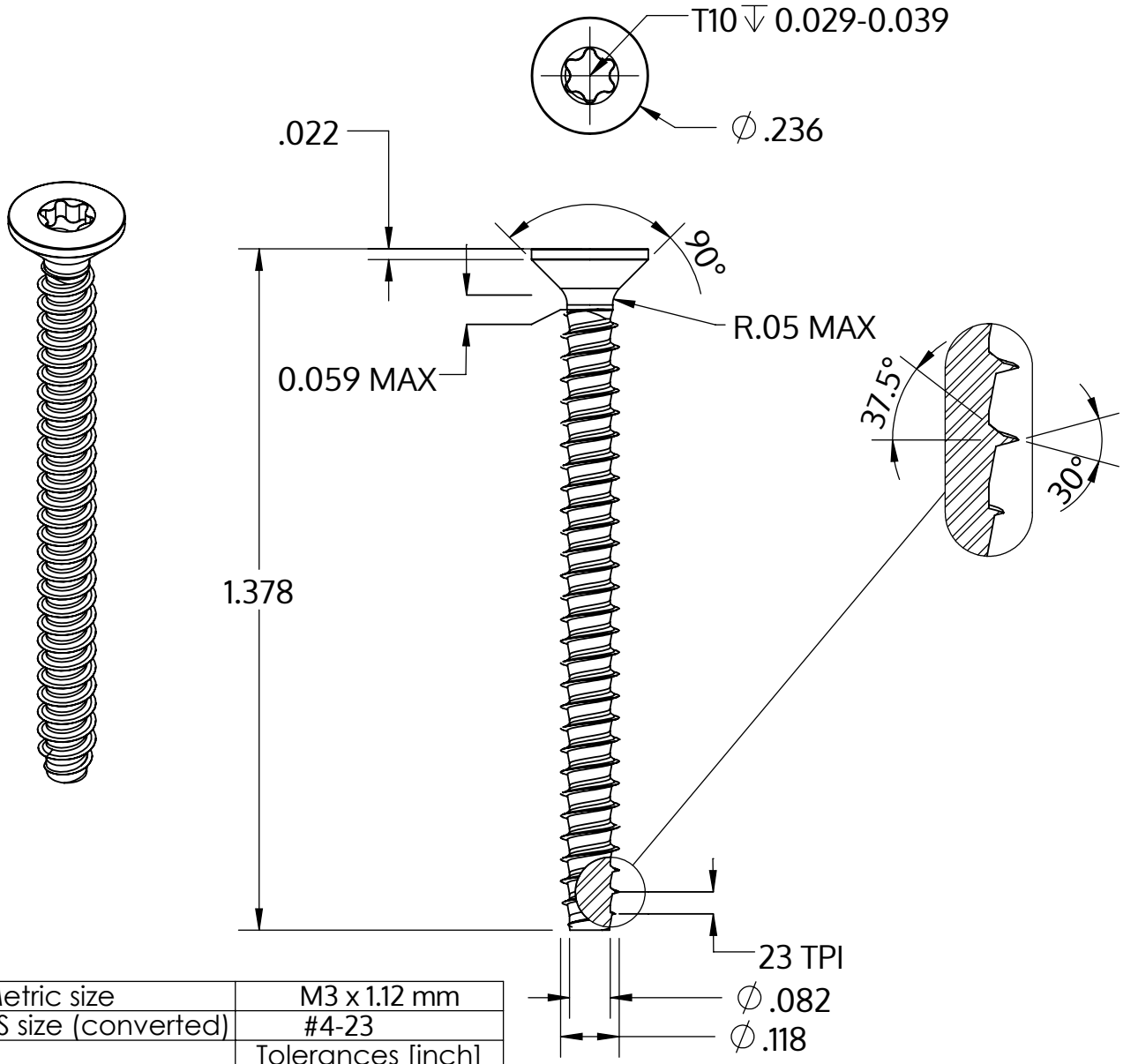

Metric size	M3 x 1.12 mm
US size (converted)	#4-23
	Tolerances [inch]
Length	+/- 0.031
Head diameter	+0 / -0.011
Head height	
Thread diameter	+0.003 / -0

Описание	STP41 3.0x35.0 - T10
Материал	стомана, закалена
Повърхност	цинково и никелово покритие, Черен, пасивиран, темпериран, херметизация
Тегло	1.330 kg / 1000 Бройка

SCREWERK	**STP410300350B**	
_Zoll Zeichnung Größe A	Мащаб None:1	2024-04