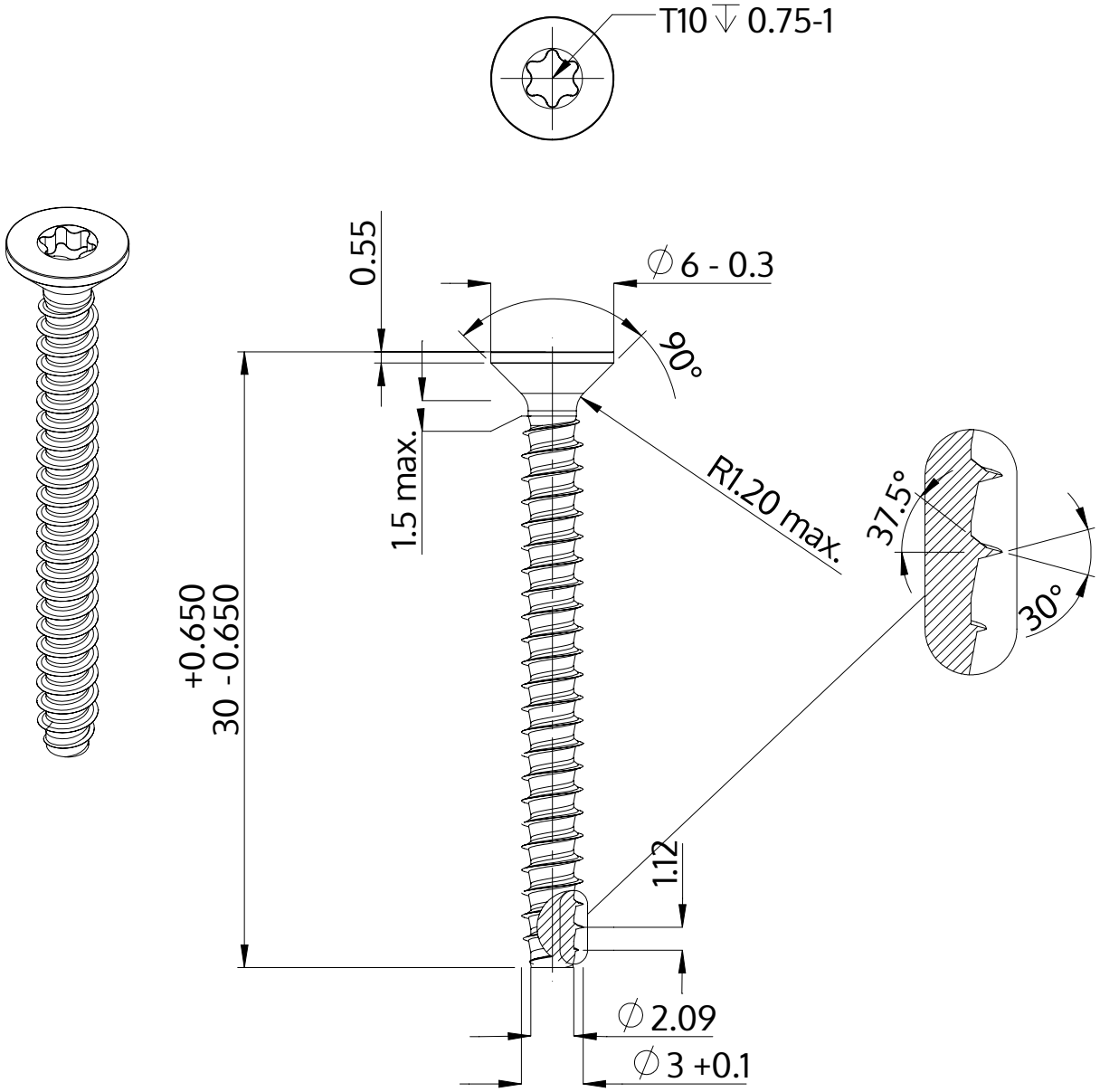


| | |
|---|---|
| Açıklaması | STP41 3.0x30.0 - T10 |
| Malzeme | Çelik, sertleştirilmiş |
| Kaplama | galvanizli 5-7 µm, temperliö mavi / şeffaf pasifleştirilmiştir |
| Ağırlık | 1.160 kg / 1000 Adet |

| | | |
|---|---|---|
| SCREWERK | **STP410300300S** | |
| Metrik çizim A4 | Ölçeklendirme 3:1 | 2024-10 |