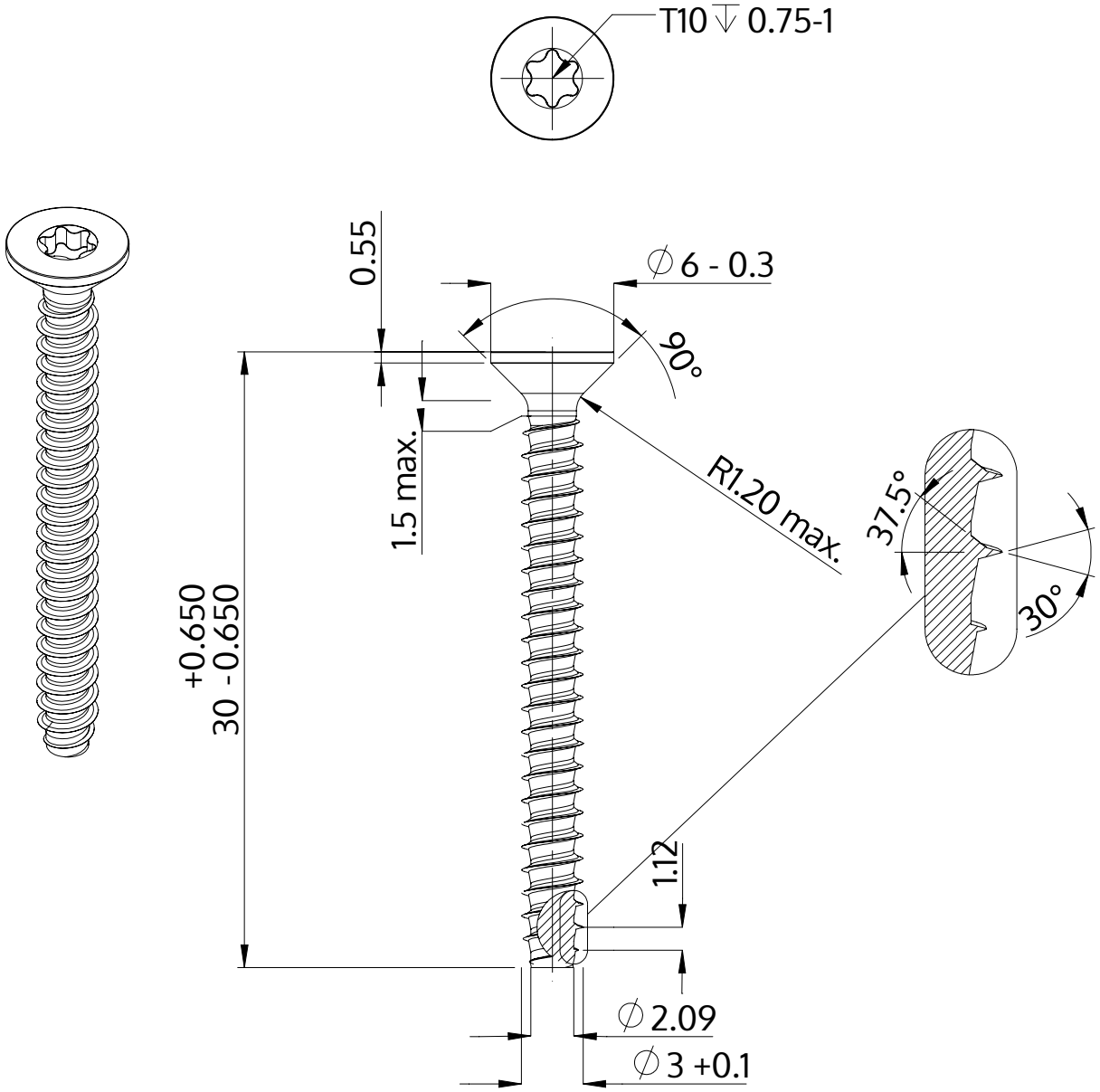

Açıklaması	STP41 3.0x30.0 - T10
Malzeme	Çelik, sertleştirilmiş
Kaplama	galvanizli 5-7 µm, temperliö mavi / şeffaf pasifleştirilmiştir
Ağırlık	1.160 kg / 1000 Adet

SCREWERK	**STP410300300S**	
Metrik çizim A4	Ölçeklendirme None:1	2024-04