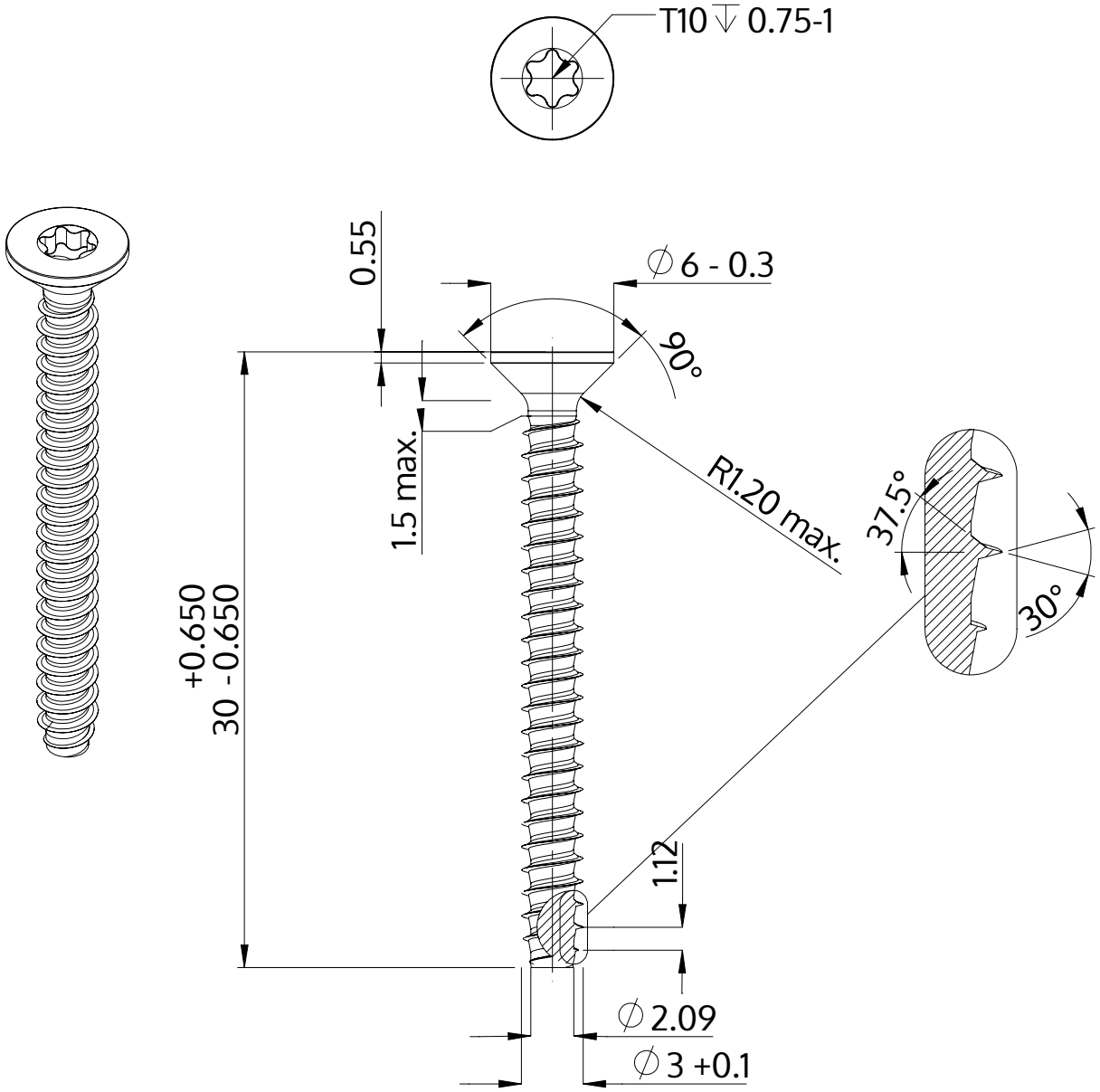

Açıklaması	STP41 3.0x30.0 - T10
Malzeme	Çelik, sertleştirilmiş
Kaplama	ZnNi siyah-pasifleştirilmiştir, temperlenmistir, kaplanmış
Ağırlık	1.160 kg / 1000 Adet

SCREWERK	**STP410300300B**	
Metrik çizim A4	Ölçeklendirme 3:1	2024-10