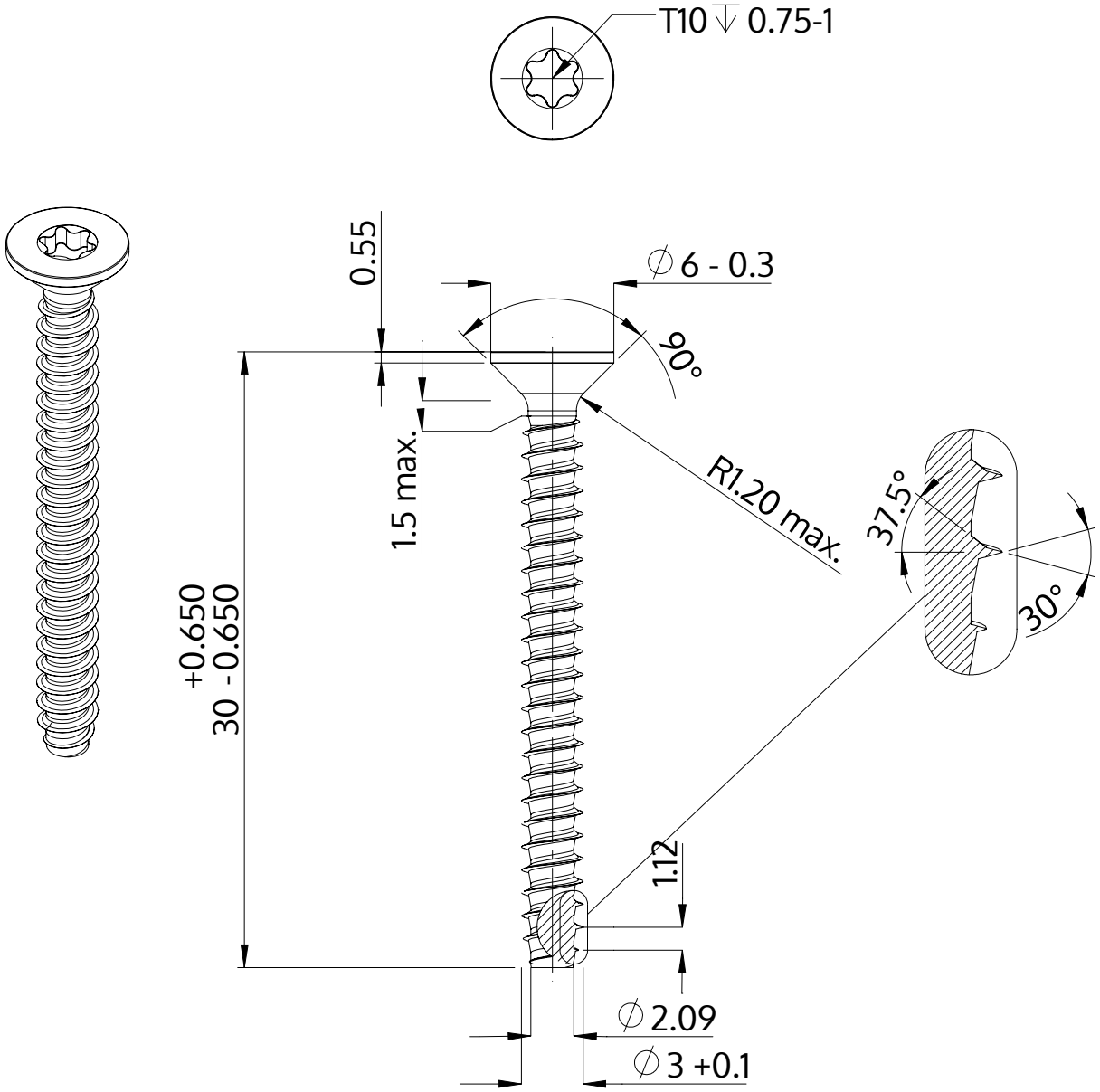

Описание	STP41 3.0x30.0 - T10
Материал	сталь, упрочненная
Поверхность	ZnNi, черная пассивировка+отжиг+масло
Вес	1.160 kg / 1000 Штука

SCREWERK	**STP410300300B**	
Метрический чертеж A4	Шкала None:1	2024-04