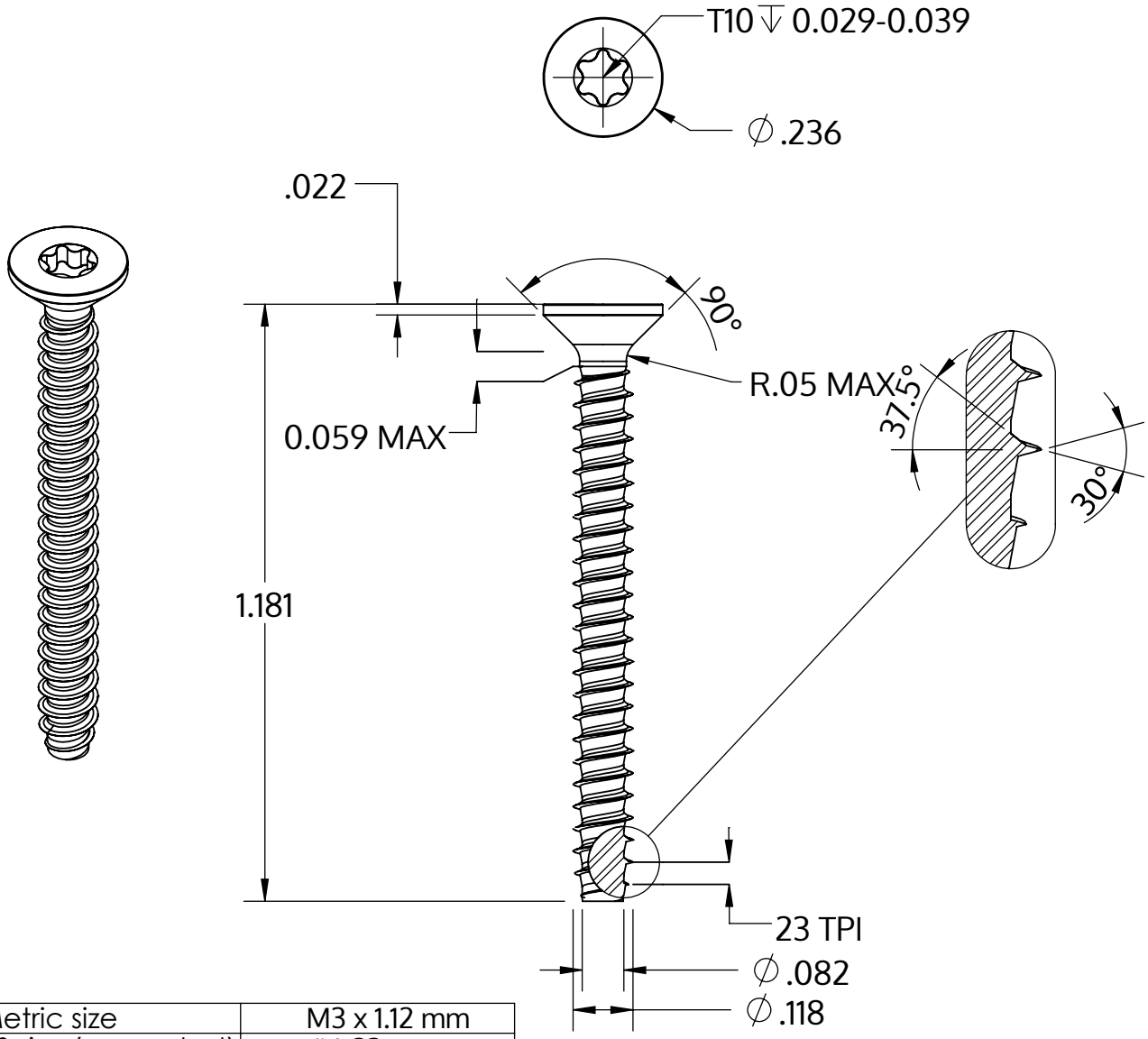


| | |
|---|---|
| Metric size | M3 x 1.12 mm |
| US size (converted) | #4-23 |
| | Tolerances [inch] |
| Length | +/- 0.025 |
| Head diameter | +0 / -0.011 |
| Head height | |
| Thread diameter | +0.003 / -0 |

| | |
|---|---|
| Açıklaması | STP41 3.0x30.0 - T10 |
| Malzeme | Çelik, sertleştirilmiş |
| Kaplama | ZnNi siyah-pasifleştirilmiştir, temperlenmistir, kaplanmış |
| Ağırlık | 1.160 kg / 1000 Adet |

| | | |
|---|---|---|
| SCREWERK | **STP410300300B** | |
| _Zoll Zeichnung Größe A | Ölçeklendirme 3:1 | 2024-10 |