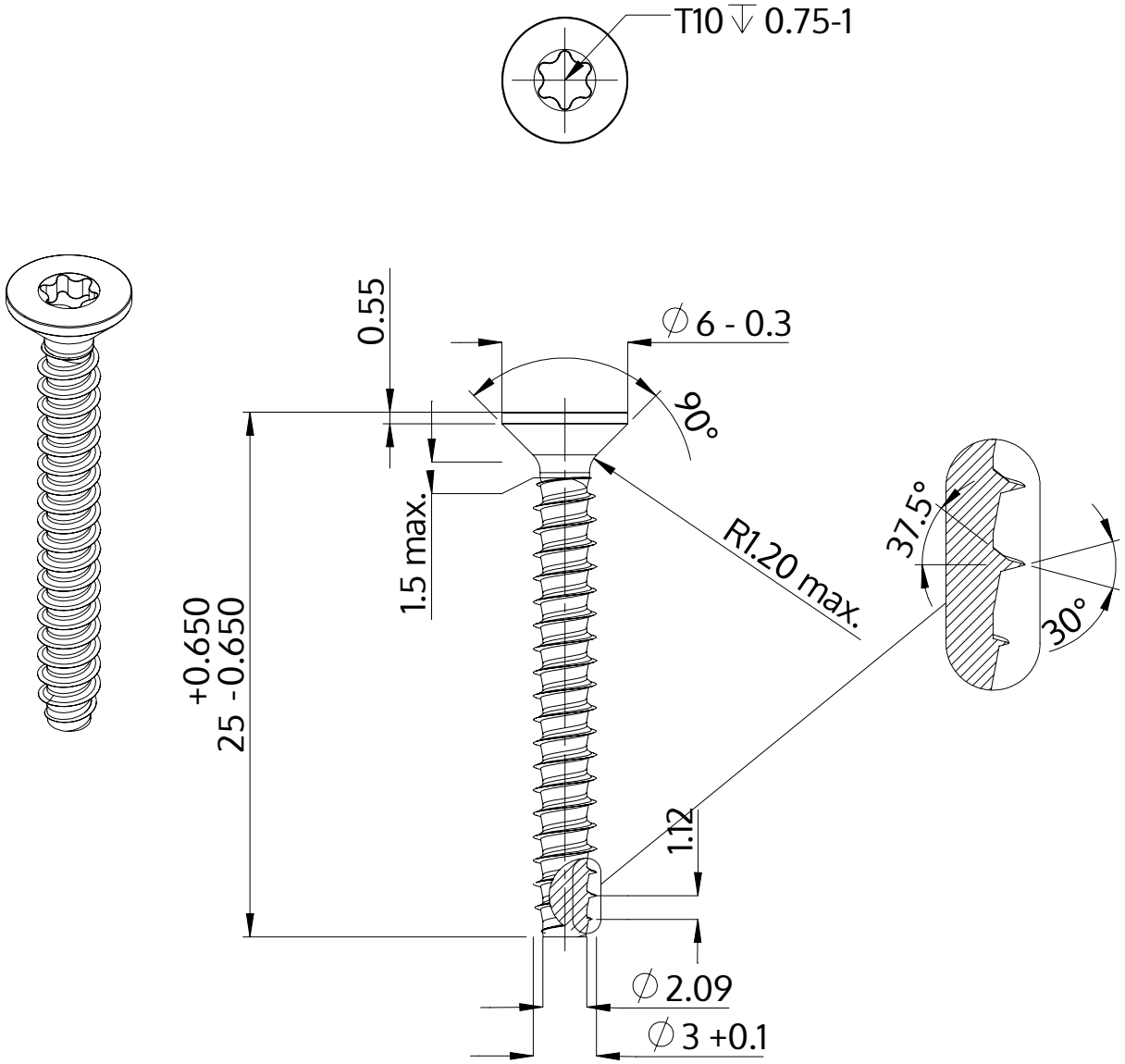

Descripción	STP41 3.0x25.0 - T10
Material	Acero Inoxidable A2
Superficie	Laminado brillante, barnizado y pasivado
Peso	0.990 kg / 1000 Piezas

SCREWERK	**STP410300250E**	
Diseño métrico	Escalada 3:1	2024-10