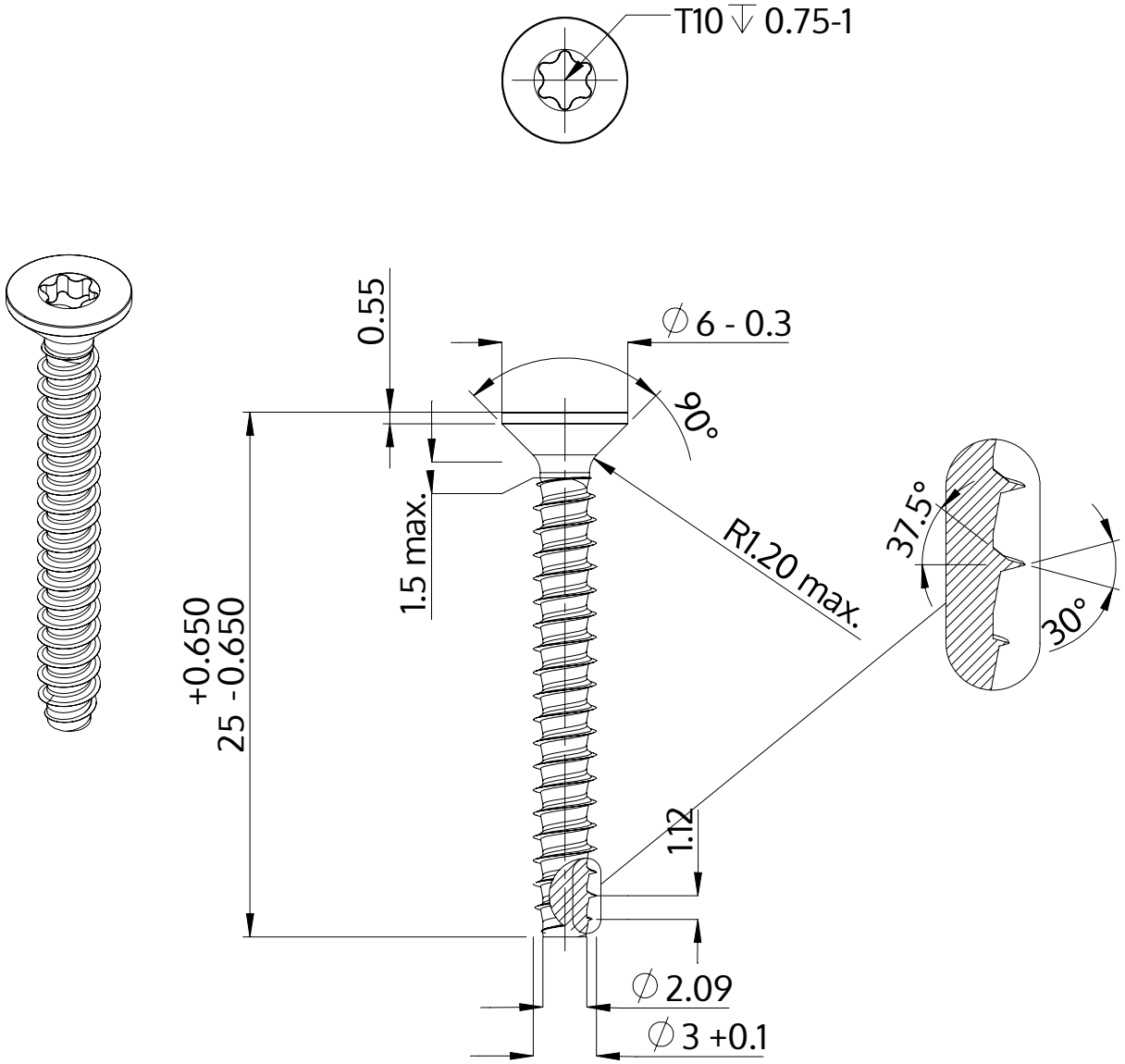

Beskrivelse	STP41 3.0x25.0 - T10
Materiale	Ædelstål A2
Overflade	blank, bejdset og passiveret
Vægt	0.990 kg / 1000 stykke

SCREWERK	**STP410300250E**	
Metrisk tegning A4	Skalering 3:1	2024-10