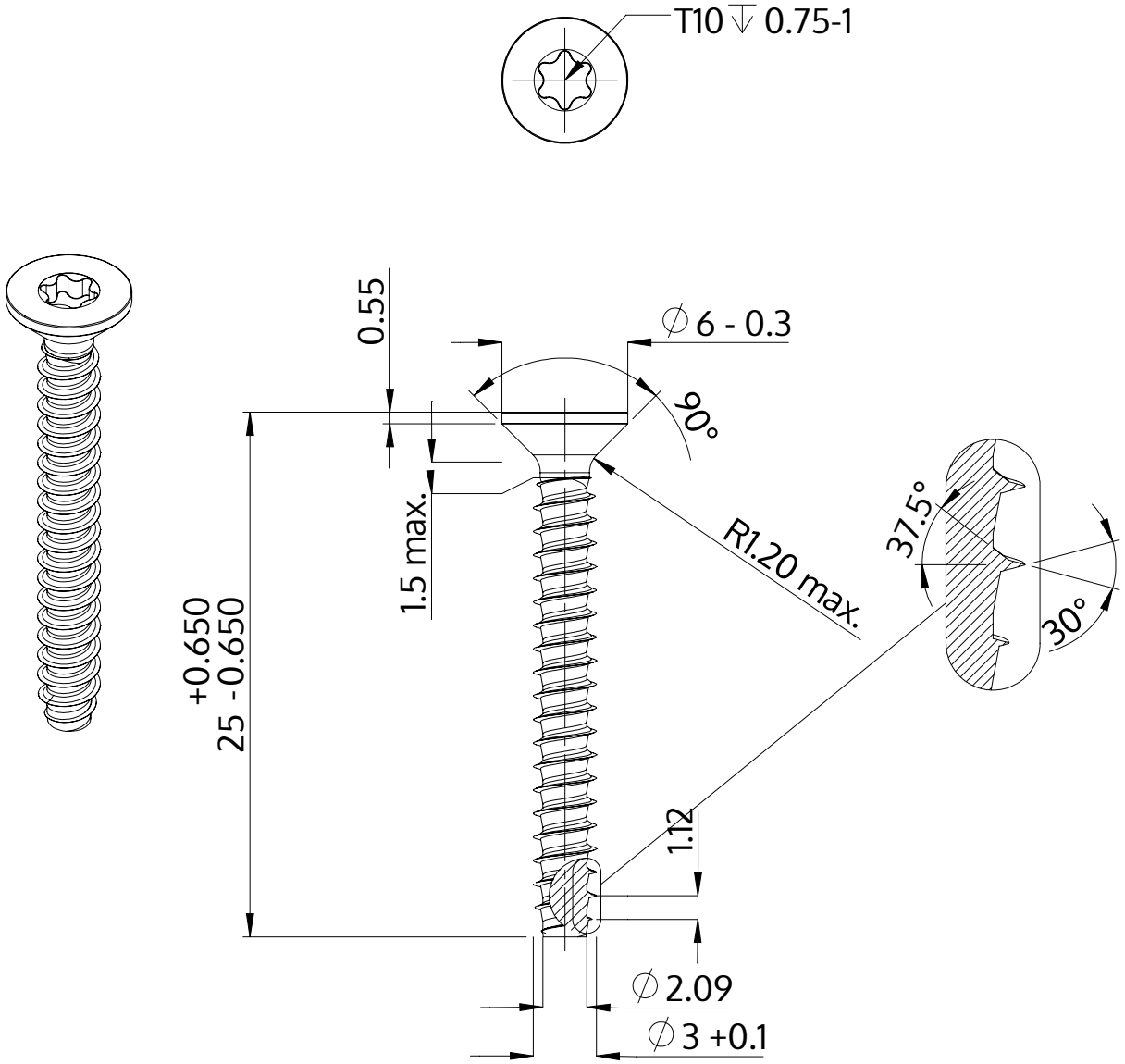

Popis	STP41 3.0x25.0 - T10
Materiál	Nerezová ocel A4
Povrch	holá, mořená a pásová ocel
Hmotnost	0.990 kg / 1000 Kus

SCREWERK	**STP410300250C**	
Metric výkres A4	Měřítko 3:1	2024-10